Características Técnicas

- Construcción en aleación de aluminio
- Funcionamiento silencioso

Motor Eléctrico

- Motor con grado de protección IP55
- Aislamiento clase F(B)
- Protector térmico PTO de serie

Opciones

- Tensiones especiales (IEC 60038)
- Tratamientos protectores de superfícies
- Versión con sellado aumentado

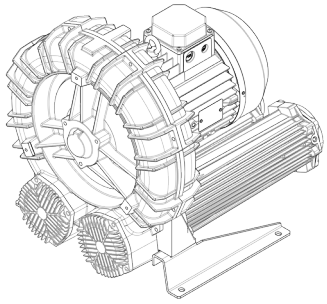

Características de Funcionamiento

P_n [kW]	Frecuencia [Hz]	Δp_{max} [mbar]		Q_{max} [m³/h]	Leq[1] [dB(A)]	Peso [kg]	H[2] [mm]
		Aspiración	Compresión				
4	50	150	150	477	76.4	60	410
4.6	60	100	100	576	78.4	60	410
5.5	50	215	215	477	76.4	71	445
6.3	60	165	165	576	78.4	71	445
7.5	50	-	285	477	76.4	76.5	445
8.6	60	250	285	576	78.4	76.5	445

1. Nivel sonoro medido conforme a la norma ISO 3744 (a 1 m de distancia, aspiración y salida canalizadas).
2. Ver dimensiones en la página siguiente.

ASPIRACIÓN | **COMPRESIÓN**

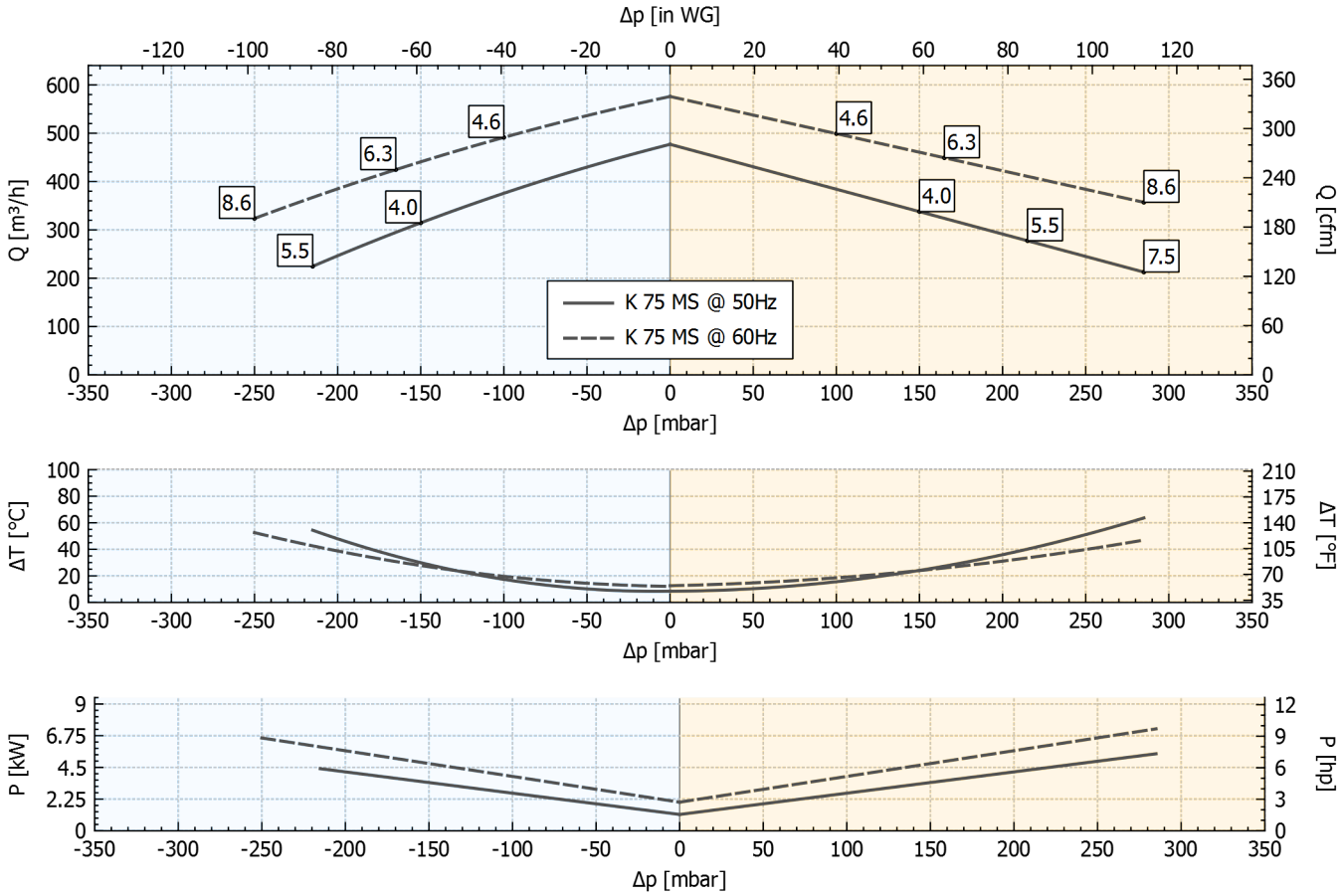

Tolerancia sobre los valores indicados +/-10%.
Datos sujetos a variación sin previo aviso.
Curvas referidas a aire, a una temperatura de 20ºC y a una presión admosférica de 1013 mbar (abs).

Dimensiones

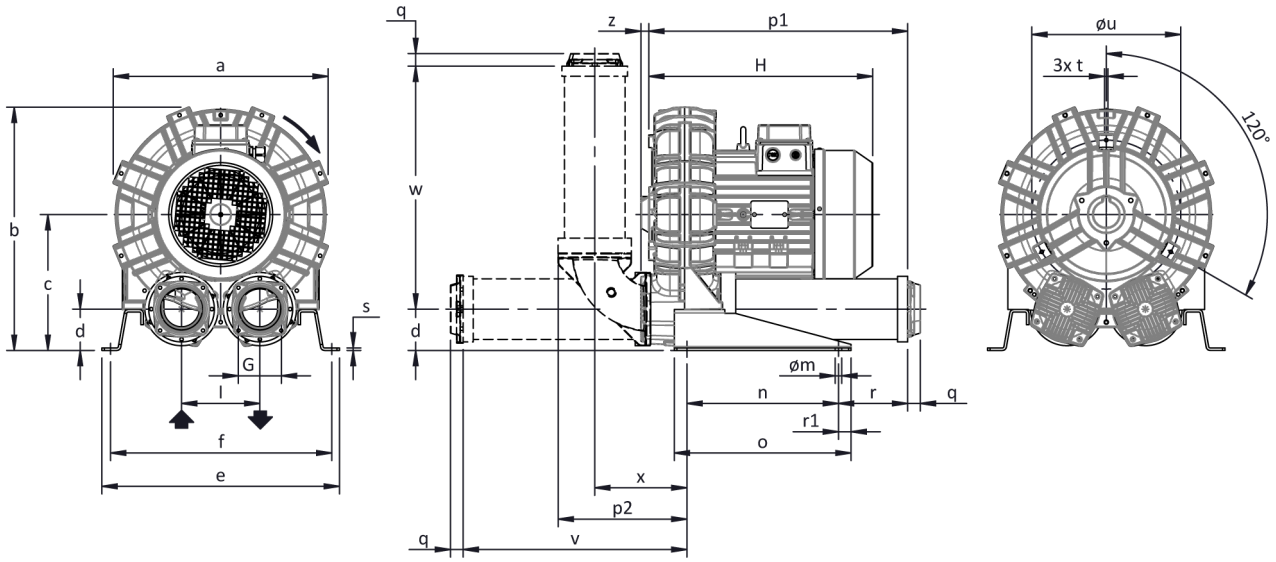

Dimensiones en mm
NO vinculantes

a	b	c	d	d1	e	f	G	l	l1	l2	m	n	o	p1	p2	q	r	r1	s	t	u	v	w	x	y	z
424	**481**	**269**	**82**	**-**	**470**	**438**	**G 3"**	**155**	**-**	**-**	**13**	**300**	**350**	**512**	**255**	**25**	**137**	**25**	**5**	**M8**	**295**	**443**	**481**	**183**	**-**	**16**

INSTALACIÓN

- Para un correcto funcionamiento de la máquina, ésta debe ser equipada con un FILTRO en aspiración y una VÁLVULA limitadora de presión/vacío.
- Temperatura ambiente y del fluido en aspiración permidida de -15 °C a +40 °C.
- Leer atentamente el manual de instrucciones antes de instalar el equipo.