Características Técnicas

- Construcción en aleación de aluminio
- Funcionamiento silencioso
- Libre de mantenimiento

Motor Eléctrico

- Motor con grado de protección IP55
- Clase de aislamiento F, doble impregnación, idóneo para inverter
- Protector térmico PTO de serie

Opciones

- Tensiones especiales (IEC 60038)
- Tratamientos protectores de superfícies
- Versión con sellado aumentado

~3	[V] (**Y** / **Δ**)	[Hz]
IE2	690 / 400	50
	460 / 795	60
Wide Range	600 – 720 / 345 – 415	50
	660 – 830 / 380 – 480	60

Tensión de Alimentación - *IE2 solo a 50Hz - Tolerancias relativas al valor fijo de tensión ± 10%, en un rango de ± 5%.*

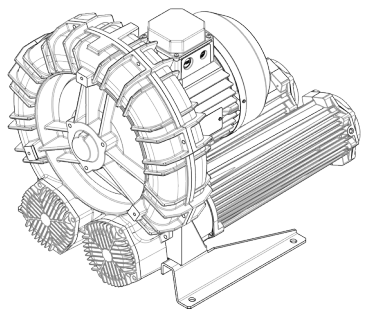

Características de Funcionamiento

P_n [kW]	Frecuencia [Hz]	Δp_{max} [mbar]		Q_{max} [m³/h]	Leq[1] [dB(A)]	Peso [kg]	H[3] [mm]	Corriente absorbida (Y/Δ) [A]		Cosϕ [-]	Velocidad [rpm]
		Aspiración	Compresión					IE2[2]	Range		
11	50	425	450	472	79.6	109	505	12.53 / 21.7	13.0-12.9 / 22.6-22.3	0.81	2940
13	60	425	425	570	81.9	109	505	12.2 / 21.2	13.8-12.4 / 23.9-21.4	0.84	3530
15	50	-	650	472	79.6	126	580	16.46 / 28.51	17.8-16.6 / 30.8-28.8	0.84	2940
17	60	-	550	570	81.9	126	580	15.7 / 27.2	18.1-15.6 / 31.3-27.1	0.86	3540

1. Nivel sonoro medido conforme a la norma ISO 3744 (a 1 m de distancia, aspiración y salida canalizadas).
2. IE2 solo a 50Hz.
3. Ver dimensiones en la página siguiente.

ASPIRACIÓN | **COMPRESIÓN**

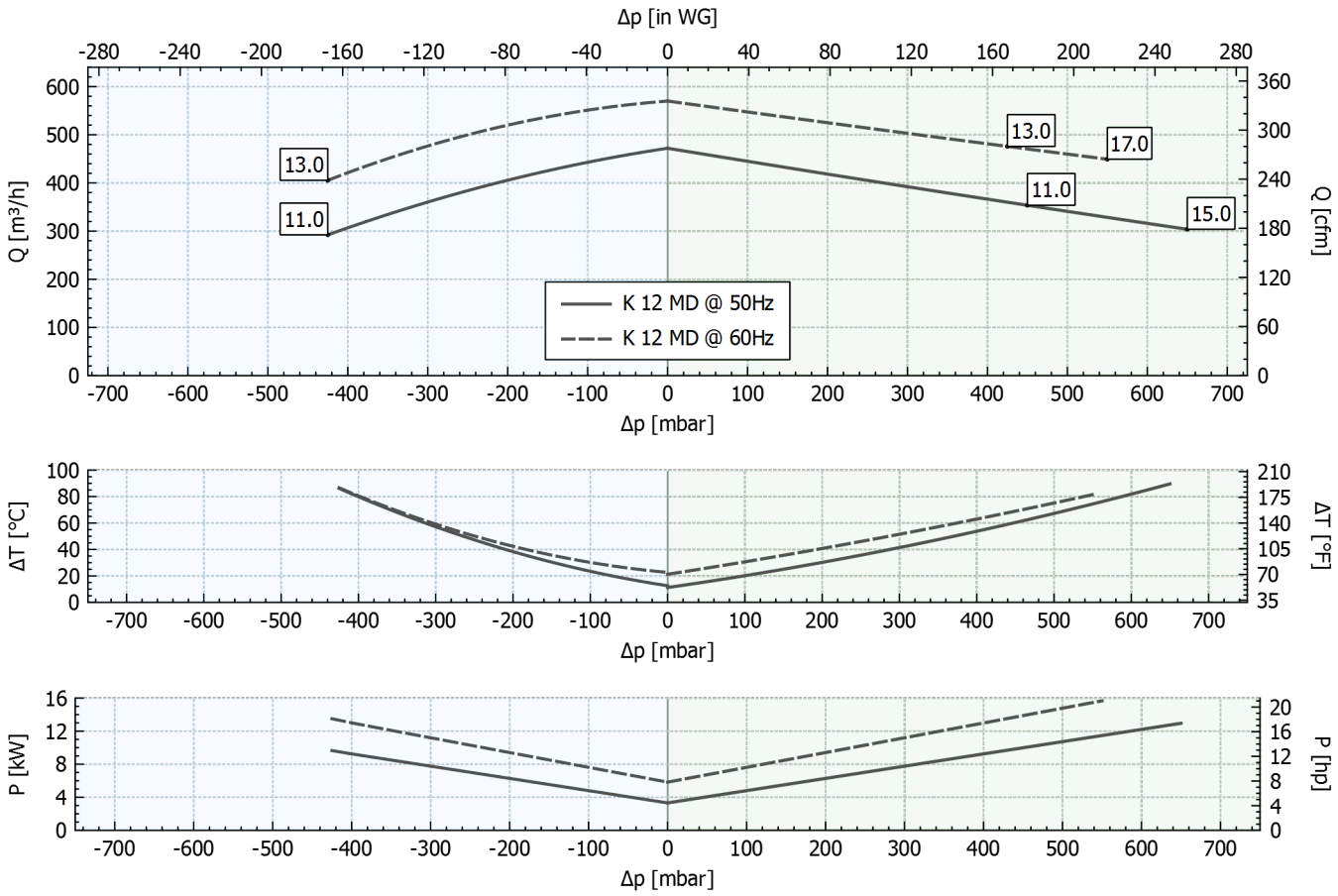

Tolerancia sobre los valores indicados +/-10%.
Datos sujetos a variación sin previo aviso.
Curvas referidas a aire, a una temperatura de 20ºC y a una presión admosférica de 1013 mbar (abs).

Dimensiones

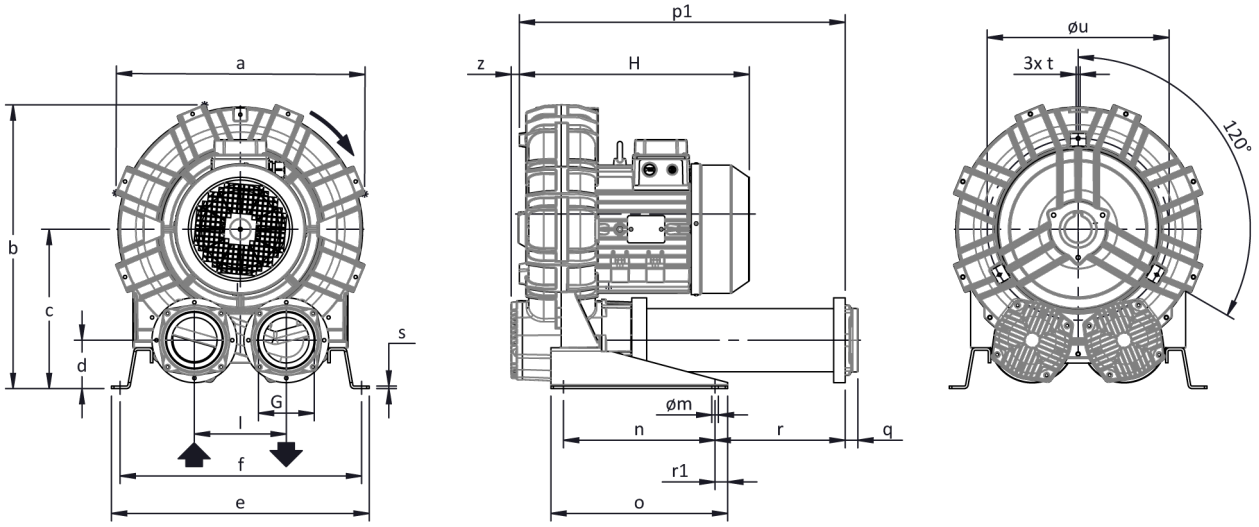

NO vinculantes
Dimensiones en mm

a	b	c	d	d1	e	f	G	l	l1	l2	m	n	o	p1	p2	q	r	r1	s	t	u	v	w	x	y	z
548	**606**	**332**	**91**	**-**	**540**	**508**	**G 4"**	**200**	**-**	**-**	**13**	**300**	**350**	**657**	**-**	**25**	**262**	**25**	**5**	**M8**	**390**	**-**	**-**	**-**	**-**	**13**

INSTALACIÓN

- Para un correcto funcionamiento de la máquina, ésta debe ser equipada con un FILTRO en aspiración y una VÁLVULA limitadora de presión/vacío.
- Otros accesorios disponibles bajo demanda
- Temperatura ambiente y del fluido en aspiración permidida de -15 °C a +40 °C.
- Leer atentamente el manual de instrucciones antes de instalar el equipo.