Características Técnicas

- Construcción en aleación de aluminio
- Funcionamiento silencioso

Motor Eléctrico

- Motor con grado de protección IP55
- Aislamiento clase F(B)
- Protector térmico PTO de serie

Opciones

- Tensiones especiales (IEC 60038)
- Tratamientos protectores de superfícies
- Versión con sellado aumentado

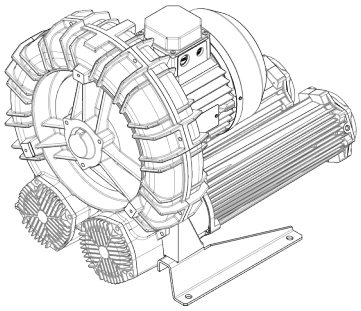

Características de Funcionamiento

P_n [kW]	Frecuencia [Hz]	Δp_{max} [mbar]		Q_{max} [m³/h]	Leq[1] [dB(A)]	Peso [kg]	H[2] [mm]
		Aspiración	Compresión				
7.5	50	325	325	430	78.4	105.5	552
8.6	60	200	200	519	80.4	105.5	552
11	50	425	500	430	78.4	135.5	677
12.5	60	400	400	519	80.4	135.5	677
15	50	-	550	430	78.4	149.5	677
17	60	-	550	519	80.4	149.5	677

1. Nivel sonoro medido conforme a la norma ISO 3744 (a 1 m de distancia, aspiración y salida canalizadas).
2. Ver dimensiones en la página siguiente.

ASPIRACIÓN | **COMPRESIÓN**

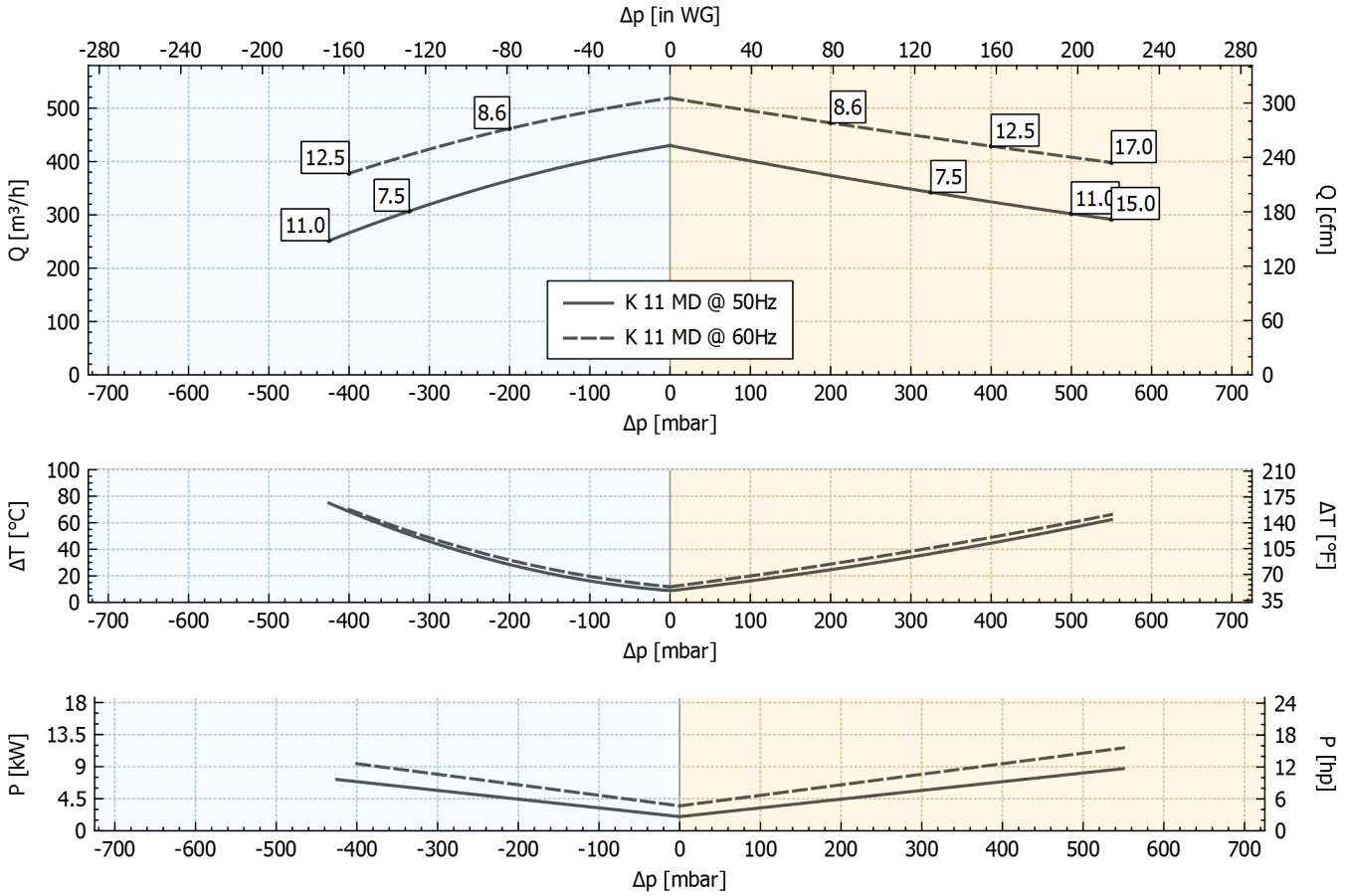

Tolerancia sobre los valores indicados +/-10%.
Datos sujetos a variación sin previo aviso.
Curvas referidas a aire, a una temperatura de 20ºC y a una presión admosférica de 1013 mbar (abs).

Dimensiones

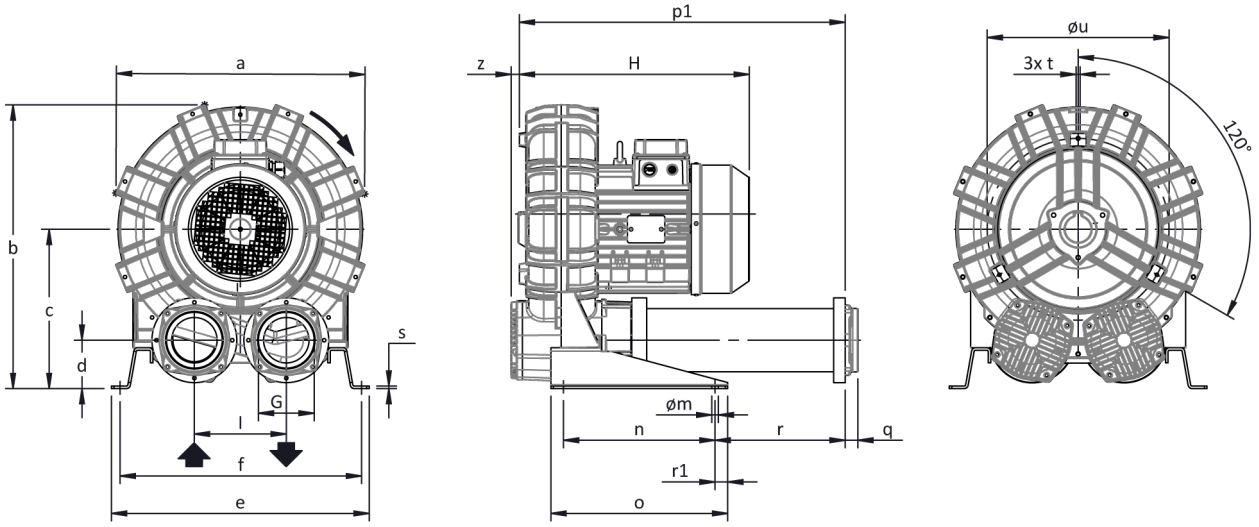

Dimensiones en mm
NO vinculantes

a	b	c	d	d1	e	f	G	l	l1	l2	m	n	o	p1	p2	q	r	r1	s	t	u	v	w	x	y	z
542	**603**	**332**	**91**	**-**	**540**	**508**	**G 4"**	**200**	**-**	**-**	**13**	**300**	**350**	**654**	**-**	**25**	**262**	**25**	**5**	**M8**	**390**	**-**	**-**	**-**	**-**	**16**

INSTALACIÓN

- Para un correcto funcionamiento de la máquina, ésta debe ser equipada con un FILTRO en aspiración y una VÁLVULA limitadora de presión/vacío.
- Temperatura ambiente y del fluido en aspiración permidida de -15 °C a +40 °C.
- Leer atentamente el manual de instrucciones antes de instalar el equipo.