**Características Técnicas**

- Construcción en aleación de aluminio
- Funcionamiento silencioso
- Libre de mantenimiento

**Motor Eléctrico**

- Motor con grado de protección IP55
- Clase de aislamiento F, doble impregnación, idóneo para inverter
- Protector térmico PTO de serie

**Opciones**

- Tensiones especiales (IEC 60038)
- Tratamientos protectores de superfícies
- Versión con sellado aumentado

| ~3 | [V] (**Y** / **Δ**) | [Hz] |
|---|---|---|
| IE2 | 690 / 400 | 50 |
| | 460 / 795 | 60 |
| Wide Range | 600 – 720 / 345 – 415 | 50 |
| | 660 – 830 / 380 – 480 | 60 |

**Tensión de Alimentación** - *IE2 solo a 50Hz - Tolerancias relativas al valor fijo de tensión ± 10%, en un rango de ± 5%.*

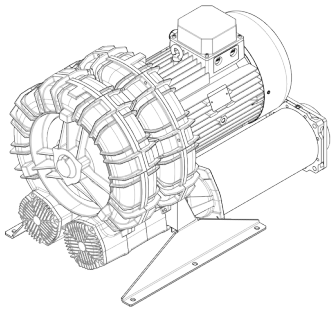

## Características de Funcionamiento

| $P_n$ [kW] | Frecuencia [Hz] | $\Delta p_{max}$ [mbar] | | $Q_{max}$ [m³/h] | Leq[1] [dB(A)] | Peso [kg] | H[3] [mm] | Corriente absorbida (Y/Δ) [A] | | Cosϕ [-] | Velocidad [rpm] |
|---|---|---|---|---|---|---|---|---|---|---|---|
| | | Aspiración | Compresión | | | | | IE2[2] | Range | | |
| 11 | 50 | 160 | 160 | 1539 | 87.1 | 139.5 | 650 | 12.53 / 21.7 | 13.0-12.9 / 22.6-22.3 | 0.81 | 2940 |
| 13 | 60 | 125 | 125 | 1857 | 89.1 | 139.5 | 650 | 12.2 / 21.2 | 13.8-12.4 / 23.9-21.4 | 0.84 | 3530 |
| 15 | 50 | 200 | 200 | 1539 | 87.1 | 160 | 727 | 16.46 / 28.51 | 17.8-16.6 / 30.8-28.8 | 0.84 | 2940 |
| 17 | 60 | 180 | 170 | 1857 | 89.1 | 160 | 727 | 15.7 / 27.2 | 18.1-15.6 / 31.3-27.1 | 0.86 | 3540 |
| 18.5 | 50 | 250 | 250 | 1539 | 87.1 | 179.5 | 785 | 20.7 / 35.9 | 21.7-21.7 / 37.6-37.5 | 0.81 | 2950 |
| 22 | 60 | 250 | 250 | 1857 | 89.1 | 179.5 | 785 | 20.4 / 35.4 | 23.3-20.7 / 40.3-35.9 | 0.85 | 3550 |

1. Nivel sonoro medido conforme a la norma ISO 3744 (a 1 m de distancia, aspiración y salida canalizadas).
2. IE2 solo a 50Hz.
3. Ver dimensiones en la página siguiente.

**ASPIRACIÓN** | **COMPRESIÓN**

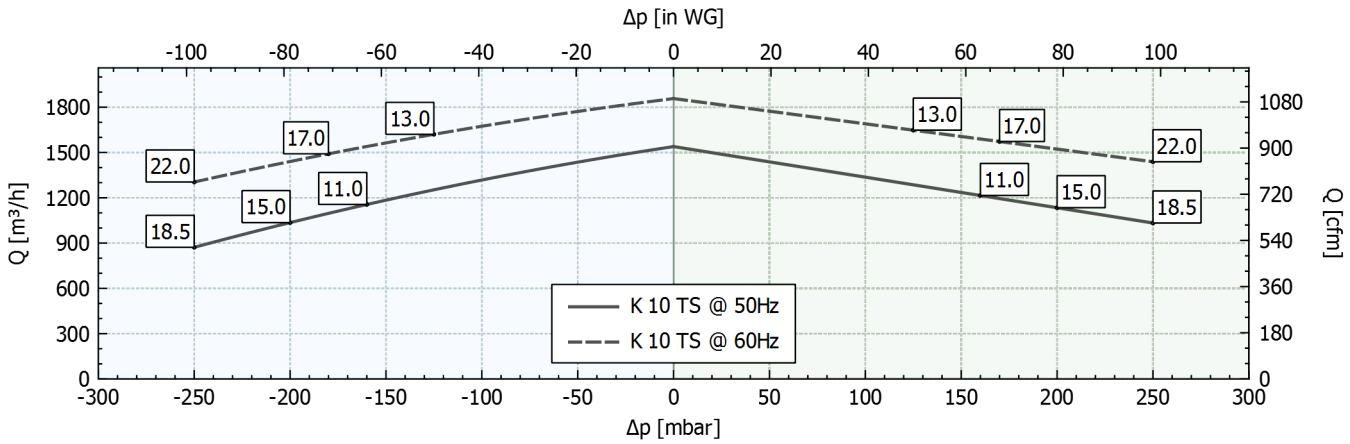


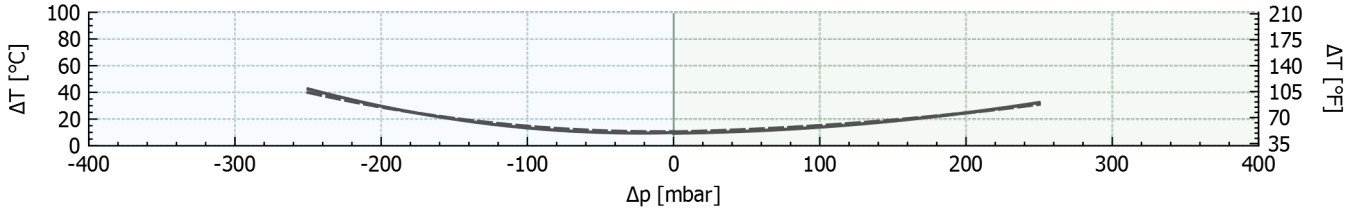


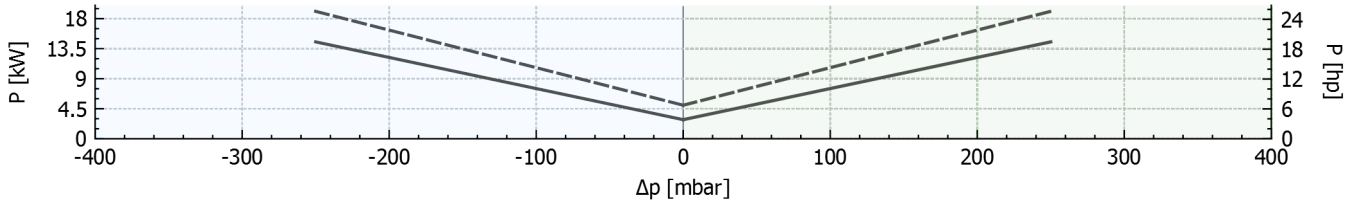


Tolerancia sobre los valores indicados +/-10%.
Datos sujetos a variación sin previo aviso.
Curvas referidas a aire, a una temperatura de 20ºC y a una presión admosférica de 1013 mbar (abs).

## Dimensiones

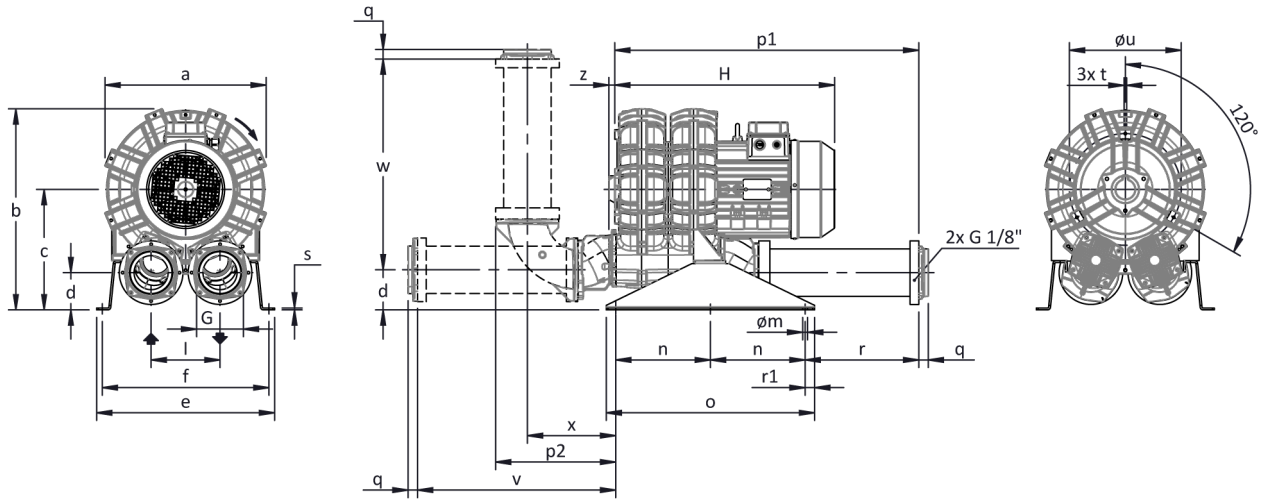


La configuración con silenciador vertical es sólo posible usando el kit de accesorios CK; para otras opciones consultar con FPZ.
NO vinculantes
Dimensiones en mm

| a | b | c | d | d1 | e | f | G | l | l1 | l2 | m | n | o | p1 | p2 | q | r | r1 | s | t | u | v | w | x | y | z |
|---|---|---|---|---|---|---|---|---|---|---|---|---|---|---|---|---|---|---|---|---|---|---|---|---|---|---|
| **516** | **623** | **365** | **112** | **-** | **510** | **478** | **G 5"** | **210** | **-** | **-** | **13** | **250** | **550** | **850** | **447** | **35** | **315** | **25** | **5** | **M8** | **360** | **558** | **608** | **337** | **-** | **16** |

## INSTALACIÓN

- Para un correcto funcionamiento de la máquina, ésta debe ser equipada con un FILTRO en aspiración y una VÁLVULA limitadora de presión/vacío.
- Otros accesorios disponibles bajo demanda
- Temperatura ambiente y del fluido en aspiración permidida de -15 °C a +40 °C.
- Leer atentamente el manual de instrucciones antes de instalar el equipo.