Características Técnicas

- Construcción en aleación de aluminio
- Funcionamiento silencioso
- Acople flexible ATEX II 2GD c T4

Motor Eléctrico

- Motores con protección IP65
- Aislamiento clase F(B)

Opciones

- Tensiones especiales (IEC 60038)
- Tratamientos protectores de superfícies
- Versión con sellado aumentado
- Motor compatible con VFD
- Protector térmico PTO/PTC

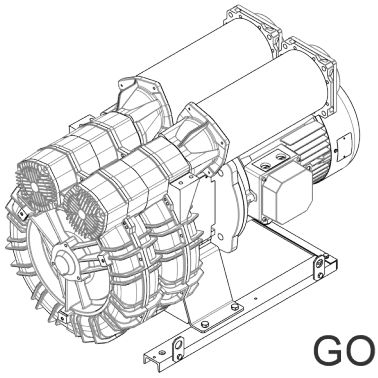

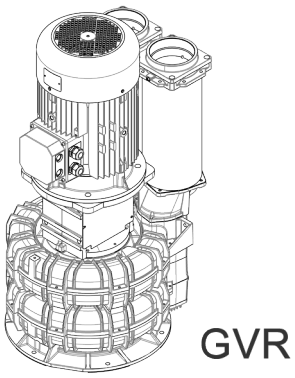

Características de Funcionamiento

P_n [kW]	Frecuencia [Hz]	Δp_{max} [mbar]		Q_{max} [m³/h]	Leq[1] [dB(A)]	Peso [kg] GOR / GVR	H[2] [mm]
		Aspiración	Compresión				
15	50	200	200	1539	87.1	216.0 / 202.0	1014
15	60	150	150	1857	89.1	216.0 / 202.0	1014
18.5	50	250	250	1539	87.1	284.5 / 270.5	1058
18.5	60	200	200	1857	89.1	284.5 / 270.5	1058

1. Nivel sonoro medido conforme a la norma ISO 3744 (a 1 m de distancia, aspiración y salida canalizadas).
2. Ver dimensiones en la página siguiente.

ASPIRACIÓN | **COMPRESIÓN**

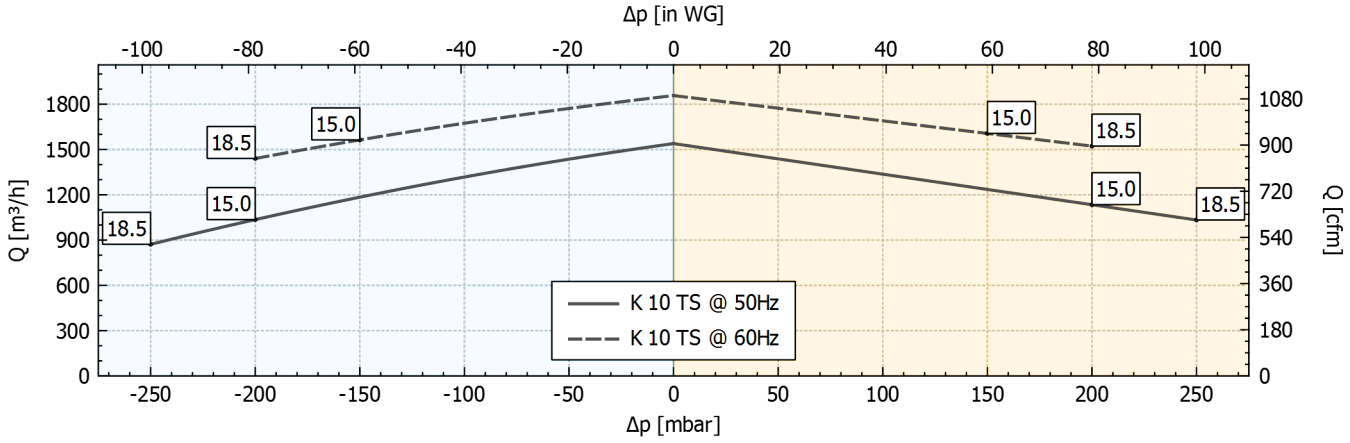

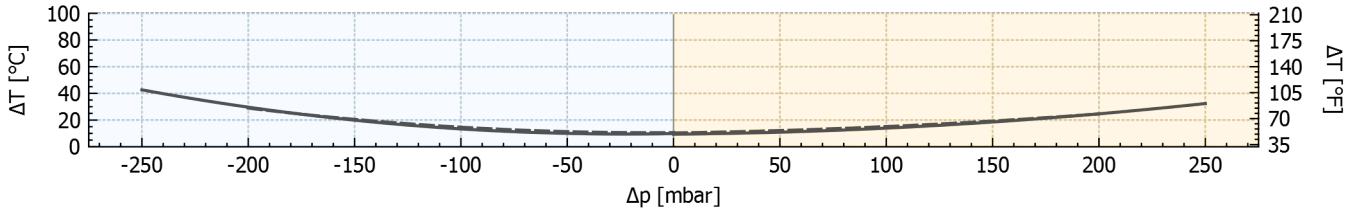

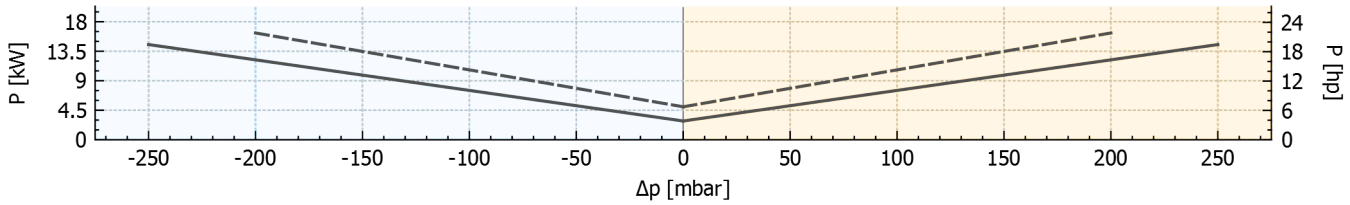

Tolerancia sobre los valores indicados +/-10%.
Datos sujetos a variación sin previo aviso.
Curvas referidas a aire, a una temperatura de 20ºC y a una presión admosférica de 1013 mbar (abs).

Dimensiones

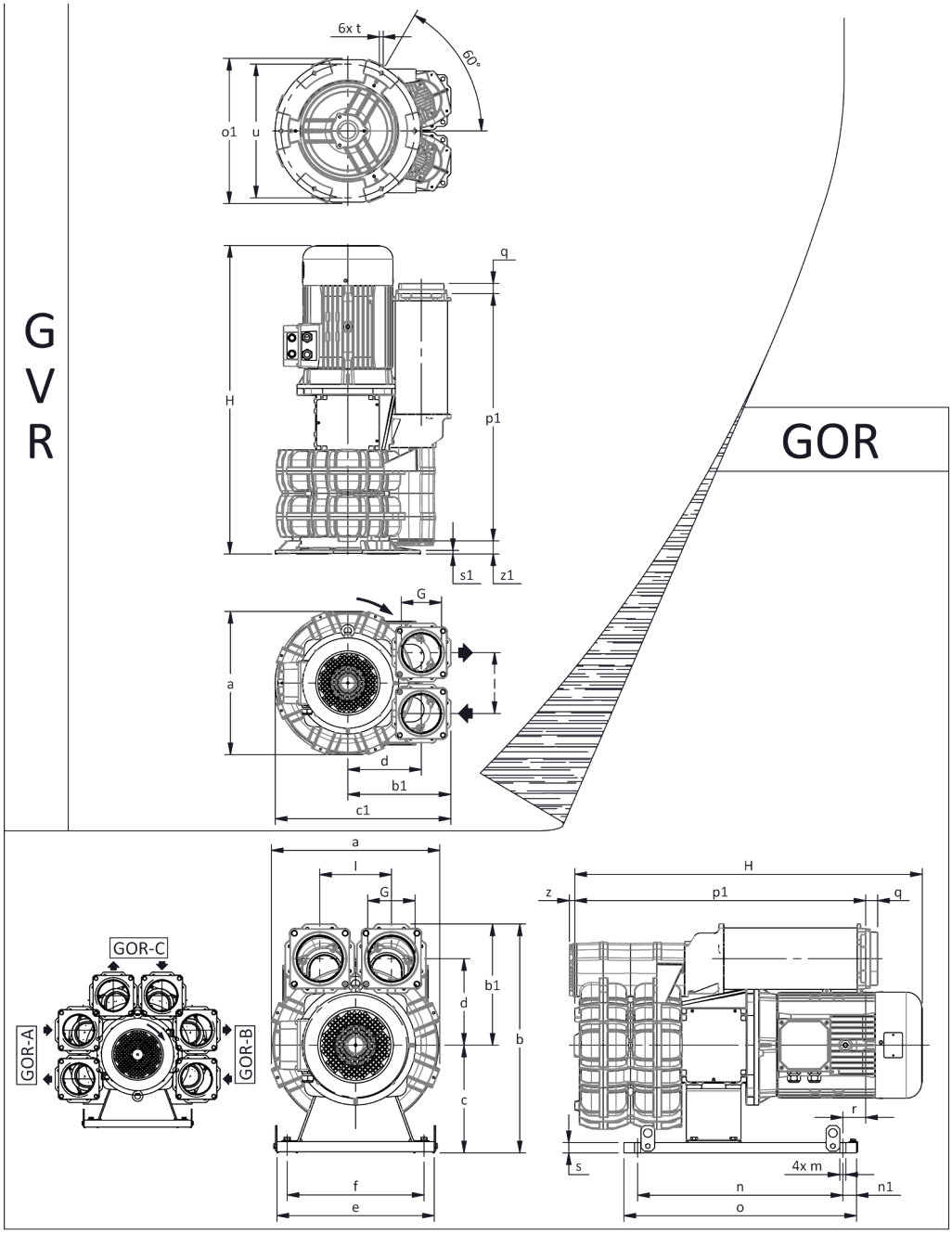

Dimensiones en mm
NO vinculantes

a	b	b1	c	c1	d	d1	e	f	G	l	l1	l2	m
516	**700**	**385**	**315**	**643**	**283**	-	**460**	**400**	**G 5"**	**235**	-	-	**18**

n	n1	o	o1	p1	p2	q	r	r1	s	s1	t	u	v	w	x	z	z1
600	**40**	**680**	**500**	**858**	-	**35**	**75**	-	**30**	**12**	**13**	**460**	-	-	-	**16**	**45**

INSTALACIÓN

- Para un correcto funcionamiento de la máquina, ésta debe ser equipada con un FILTRO en aspiración y una VÁLVULA limitadora de presión/vacío.
- Temperatura ambiente y del fluido en aspiración permidida de -15 °C a +40 °C.
- Leer atentamente el manual de instrucciones antes de instalar el equipo.