Características Técnicas

- Construcción en aleación de aluminio
- Funcionamiento silencioso
- Libre de mantenimiento

Motor Eléctrico

- Motores IE3 Amplio Rango cUrus
- Grado de protección IP55, Clase de aislamiento F, doble impregnación, idóneo para inverter
- Protector térmico PTO de serie

Opciones

- Tensiones especiales (IEC 60038)
- Tratamientos protectores de superfícies
- Versión con sellado aumentado

~3	[V] (**Y / Δ**)	[Hz]
IE3	690 / 400	50
	795 / 460	60
Wide Range	600 – 720 / 345 – 415	50
	660 – 830 / 380 – 480	60

Tensión de Alimentación - [Tolerancias relativas al valor fijo de tensión ± 10%, en un rango de ± 5%.]

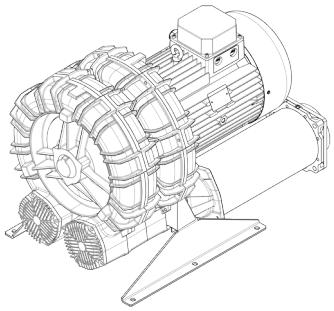

Características de Funcionamiento

P_n [kW]	Frecuencia [Hz]	Δp_{max} [mbar]		Q_{max} [m³/h]	Leq[1] [dB(A)]	Peso [kg]	H[2] [mm]	Corriente absorbida (Y/Δ) [A]		Cosϕ [-]	Velocidad [rpm]
		Aspiración	Compresión					IE3	Range		
11	50	190	190	1325	80.1	136.5	650	12.5 / 21.6	13.0-12.8 / 22.6-22.2	0.81	2940
13	60	150	150	1599	82.1	136.5	650	12.3 / 21.2	13.8-12.4 / 23.9-21.5	0.84	3535
15	50	250	250	1325	80.1	157	727	16.2 / 28.1	17.5-16.4 / 30.4-28.4	0.84	2935
17	60	200	200	1599	82.1	157	727	15.5 / 26.8	17.8-15.5 / 30.9-26.9	0.86	3535
18.5	50	300	350	1325	80.1	183.5	785	19.5 / 33.8	21.4-19.6 / 37.1-33.9	0.85	2950
22	60	250	250	1599	82.1	183.5	785	19.6 / 34.0	23.1-19.5 / 40.0-33.8	0.87	3550

1. Nivel sonoro medido conforme a la norma ISO 3744 (a 1 m de distancia, aspiración y salida canalizadas).
2. Ver dimensiones en la página siguiente.

ASPIRACIÓN | **COMPRESIÓN**

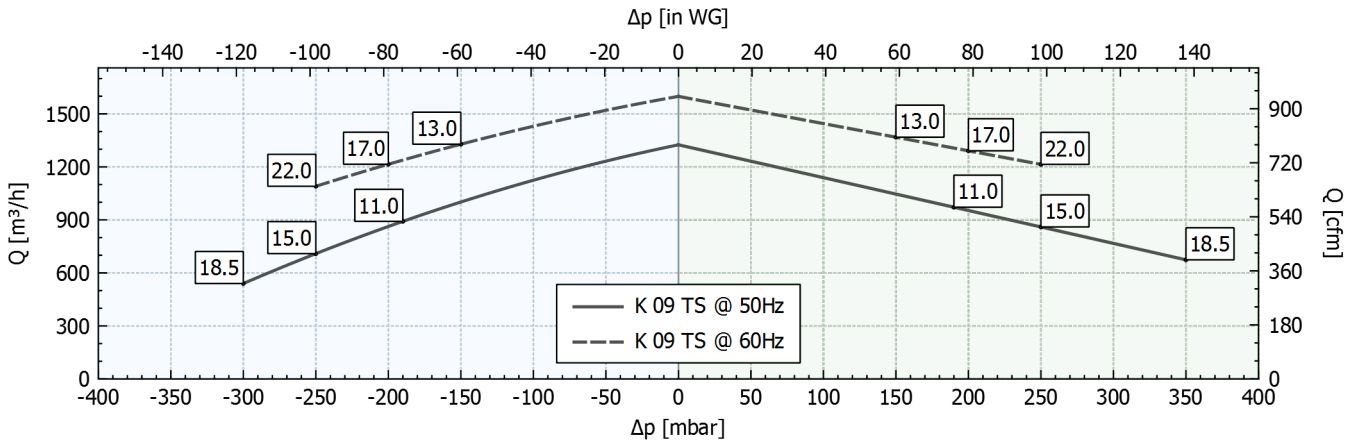

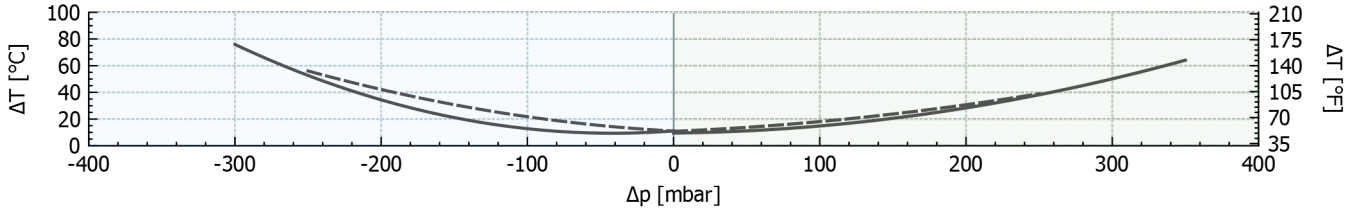

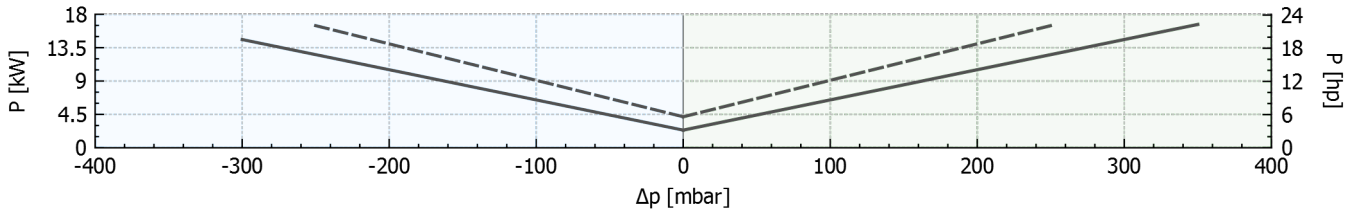

Tolerancia sobre los valores indicados +/-10%.
Datos sujetos a variación sin previo aviso.
Curvas referidas a aire, a una temperatura de 20ºC y a una presión admosférica de 1013 mbar (abs).

Dimensiones

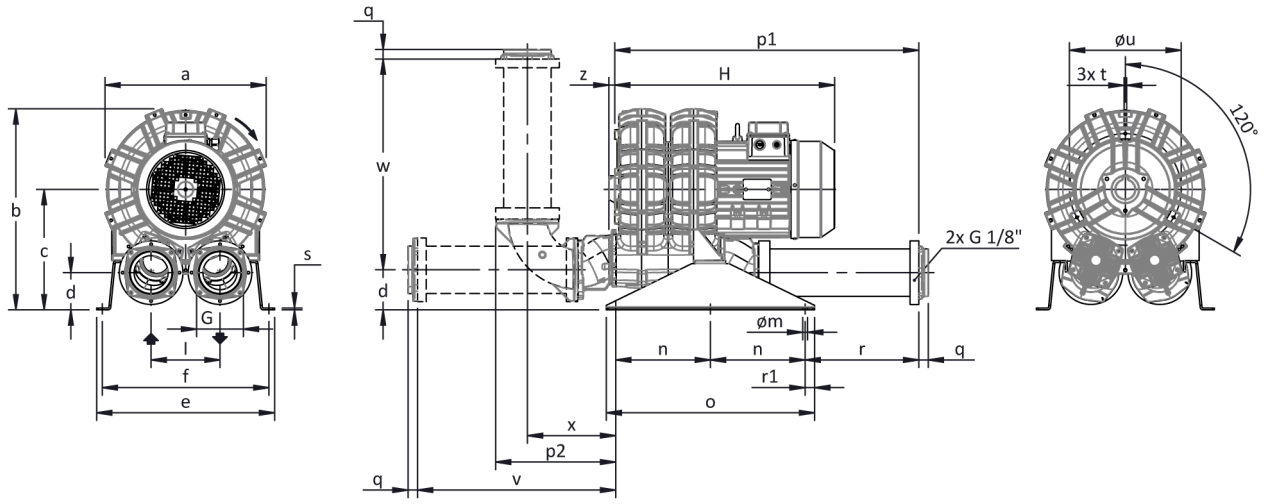

La configuración con silenciador vertical es sólo posible usando el kit de accesorios CK; para otras opciones consultar con FPZ.
Dimensiones en mm
NO vinculantes

a	b	c	d	d1	e	f	G	l	l1	l2	m	n	o	p1	p2	q	r	r1	s	t	u	v	w	x	y	z
492	**610**	**365**	**112**	**-**	**510**	**478**	**G 5"**	**210**	**-**	**-**	**13**	**250**	**550**	**850**	**447**	**35**	**315**	**25**	**5**	**M8**	**360**	**558**	**608**	**337**	**-**	**16**

INSTALACIÓN

- Para un correcto funcionamiento de la máquina, ésta debe ser equipada con un FILTRO en aspiración y una VÁLVULA limitadora de presión/vacío.
- Otros accesorios disponibles bajo demanda
- Temperatura ambiente y del fluido en aspiración permidida de -15 °C a +40 °C.
- Leer atentamente el manual de instrucciones antes de instalar el equipo.