Características Técnicas

- Construcción en aleación de aluminio
- Funcionamiento silencioso
- Libre de mantenimiento

Motor Eléctrico

- Motores IE3 Amplio Rango cUrus
- Grado de protección IP55, Clase de aislamiento F, doble impregnación, idóneo para inverter
- Protector térmico PTO de serie

Opciones

- Tensiones especiales (IEC 60038)
- Tratamientos protectores de superfícies
- Versión con sellado aumentado

~3	[V] (**Y / Δ**)	[Hz]
IE3	690 / 400	50
	795 / 460	60
Wide Range	600 – 720 / 345 – 415	50
	660 – 830 / 380 – 480	60

Tensión de Alimentación - [Tolerancias relativas al valor fijo de tensión ± 10%, en un rango de ± 5%.]

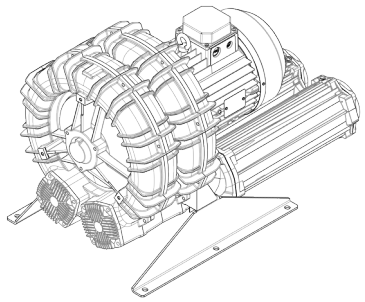

Características de Funcionamiento

P_n [kW]	Frecuencia [Hz]	Δp_{max} [mbar]		Q_{max} [m³/h]	Leq[1] [dB(A)]	Peso [kg]	H[2] [mm]	Corriente absorbida (Y/Δ) [A]		Cosϕ [-]	Velocidad [rpm]
		Aspiración	Compresión					IE3	Range		
7.5	50	140	130	1006	78.9	104	580	8.95 / 15.5	9.06-9.30 / 15.7-16.1	0.78	2940
9	60	100	85	1214	80.9	104	580	8.78 / 15.2	9.71-8.97 / 16.8-15.5	0.82	3535
9.2	50	210	180	1006	78.9	109	620	10.3 / 17.8	10.9-10.5 / 18.9-18.1	0.83	2935
11	60	170	150	1214	80.9	115.5	620	10.2 / 17.7	11.7-10.3 / 20.3-17.8	0.86	3530
11	50	260	260	1006	78.9	115.5	620	12.5 / 21.6	13.0-12.8 / 22.6-22.2	0.81	2940
13	60	220	200	1214	80.9	115.5	620	12.3 / 21.2	13.8-12.4 / 23.9-21.5	0.84	3535
15	50	300	375	1006	78.9	133	695	16.2 / 28.1	17.5-16.4 / 30.4-28.4	0.84	2935
17	60	300	325	1214	80.9	133	695	15.5 / 26.8	17.8-15.5 / 30.9-26.9	0.86	3535

1. Nivel sonoro medido conforme a la norma ISO 3744 (a 1 m de distancia, aspiración y salida canalizadas).
2. Ver dimensiones en la página siguiente.

ASPIRACIÓN | **COMPRESIÓN**

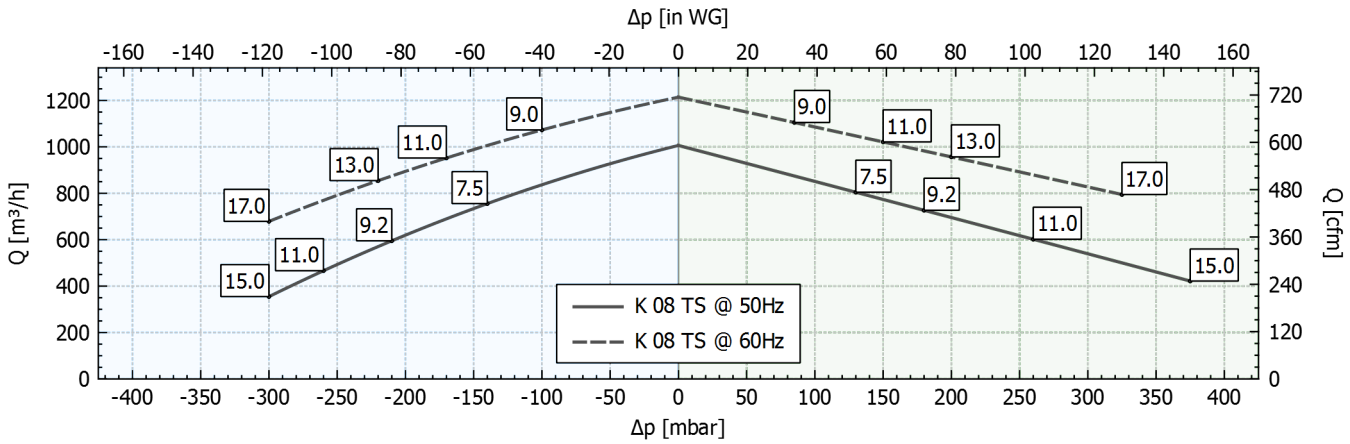

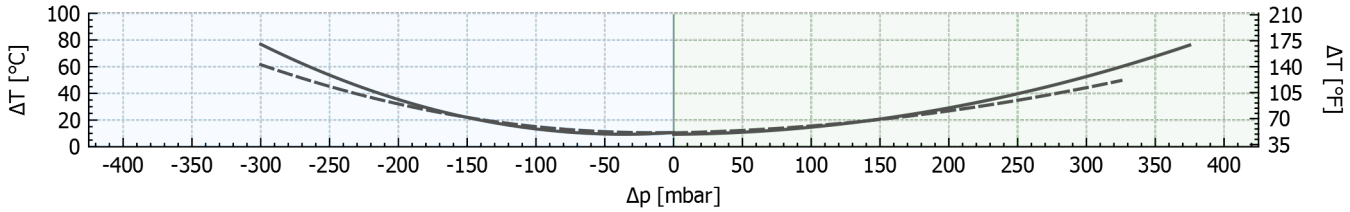

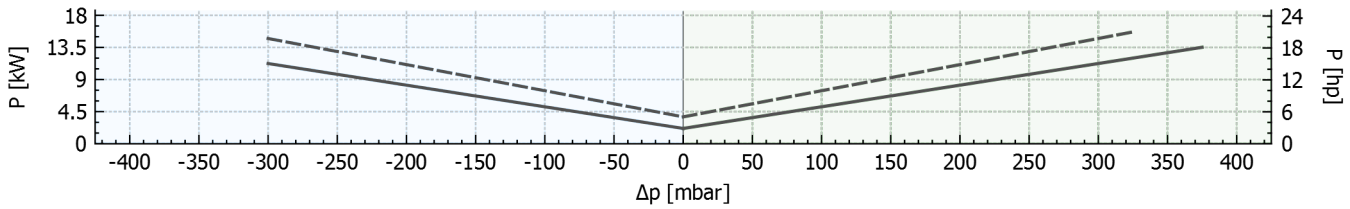

Tolerancia sobre los valores indicados +/-10%.
Datos sujetos a variación sin previo aviso.
Curvas referidas a aire, a una temperatura de 20ºC y a una presión admosférica de 1013 mbar (abs).

Dimensiones

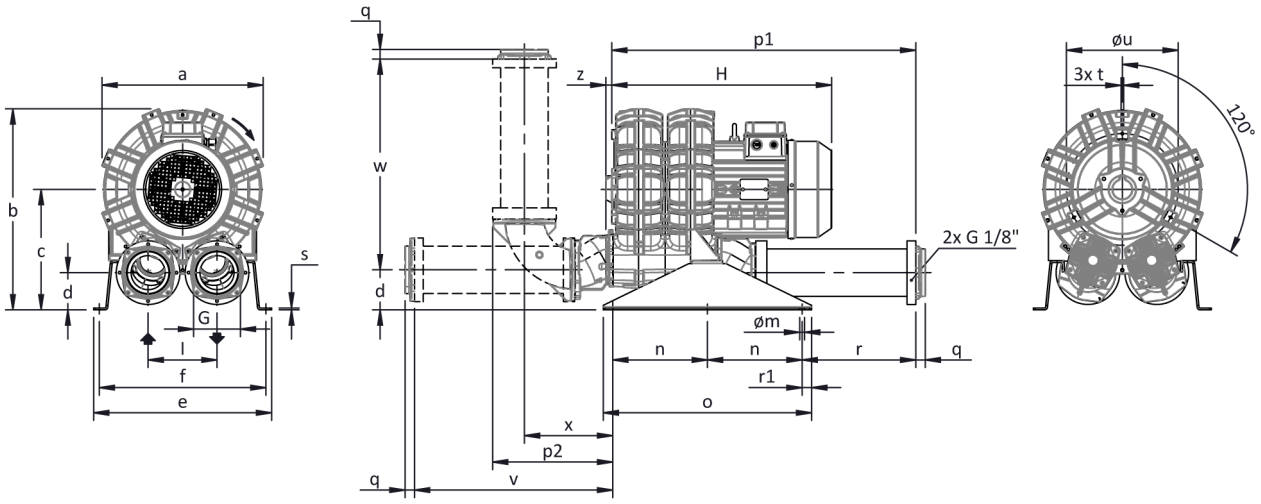

La configuración con silenciador vertical es sólo posible usando el kit de accesorios CK; para otras opciones consultar con FPZ.
Dimensiones en mm
NO vinculantes

a	b	c	d	d1	e	f	G	l	l1	l2	m	n	o	p1	p2	q	r	r1	s	t	u	v	w	x	y	z
457	**548**	**319**	**98**	**-**	**480**	**448**	**G 4"**	**182**	**-**	**-**	**13**	**250**	**550**	**802**	**315**	**25**	**299**	**25**	**5**	**M8**	**310**	**522**	**581**	**276**	**-**	**16**

INSTALACIÓN

- Para un correcto funcionamiento de la máquina, ésta debe ser equipada con un FILTRO en aspiración y una VÁLVULA limitadora de presión/vacío.
- Otros accesorios disponibles bajo demanda
- Temperatura ambiente y del fluido en aspiración permidida de -15 °C a +40 °C.
- Leer atentamente el manual de instrucciones antes de instalar el equipo.