Características Técnicas

- Construcción en aleación de aluminio
- Funcionamiento silencioso
- Acople flexible ATEX II 2GD c T4

Motor Eléctrico

- Motores con protección IP65
- Aislamiento clase F(B)

Opciones

- Tensiones especiales (IEC 60038)
- Tratamientos protectores de superfícies
- Versión con sellado aumentado
- Motor compatible con VFD
- Protector térmico PTO/PTC

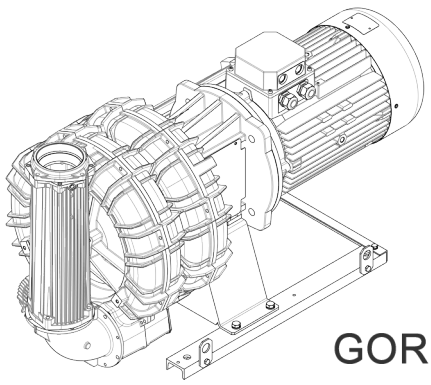

Características de Funcionamiento

P_n [kW]	Frecuencia [Hz]	Δp_{max} [mbar]		Q_{max} [m³/h]	Leq[1] [dB(A)]	Peso [kg]	H[2] [mm]
		Aspiración	Compresión				
9.2	50	425	425	518	77	132.0	877
9.2	60	325	275	625	79	132.0	877
11	50	-	550	518	77	136.0	877
11	60	400	375	625	79	136.0	877
15	50	-	600	518	77	174.5	982
15	60	-	550	625	79	174.5	982

1. Nivel sonoro medido conforme a la norma ISO 3744 (a 1 m de distancia, aspiración y salida canalizadas).
2. Ver dimensiones en la página siguiente.

ASPIRACIÓN | **COMPRESIÓN**

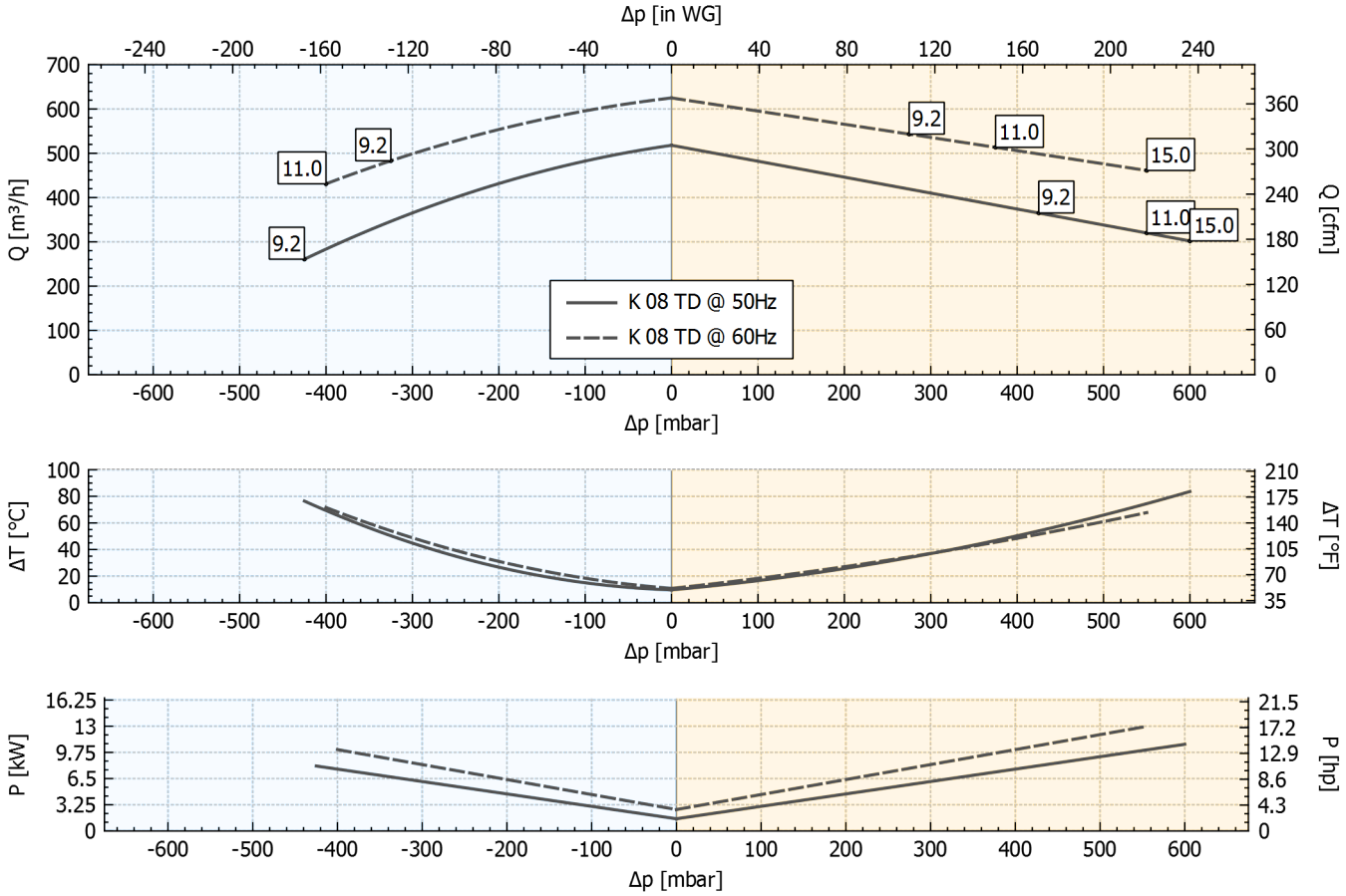

Tolerancia sobre los valores indicados +/-10%.
Datos sujetos a variación sin previo aviso.
Curvas referidas a aire, a una temperatura de 20ºC y a una presión admosférica de 1013 mbar (abs).

Dimensiones

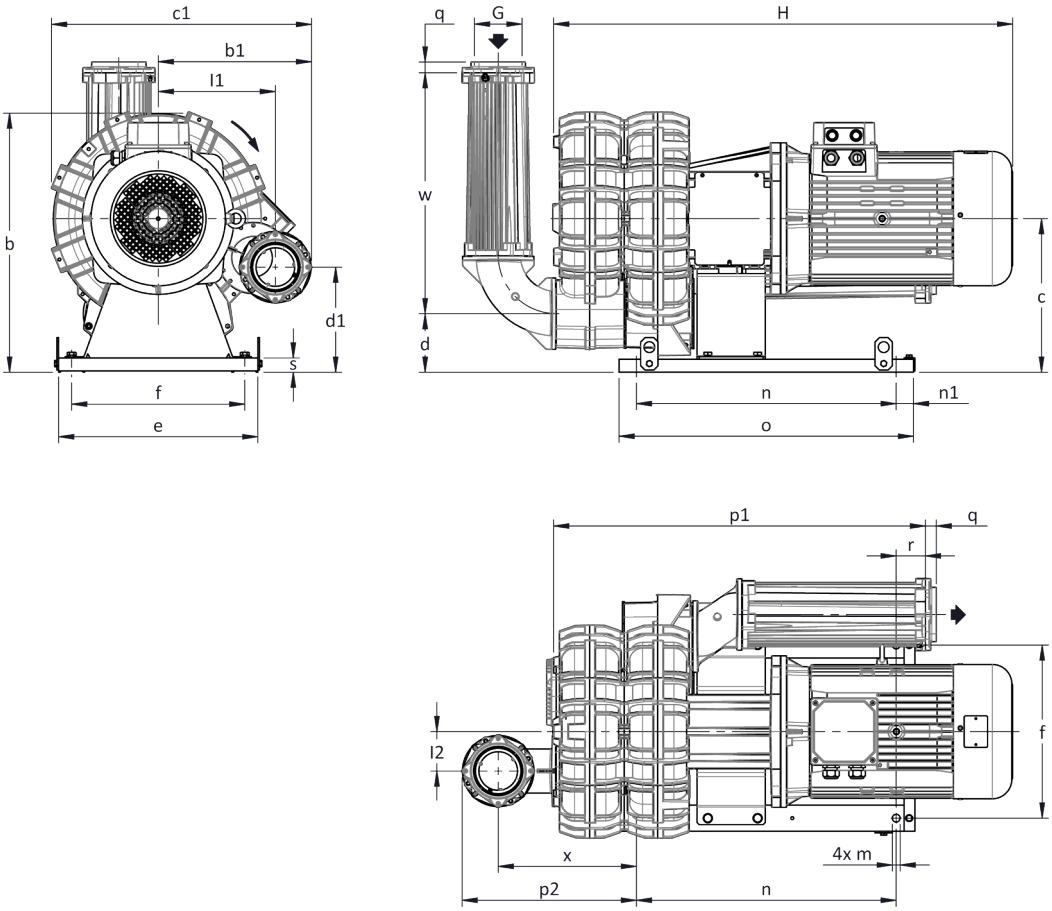

Dimensiones en mm
NO vinculantes

a	b	b1	c	c1	d	d1	e	f	G	l	l1	l2	m
-	**505**	**315**	**275**	**544**	**88**	**175**	**400**	**340**	**G 3"**	-	**243**	**77.5**	**18**

n	n1	o	o1	p1	p2	q	r	r1	s	s1	t	u	v	w	x	z	z1
520	**40**	**600**	-	**750**	**346**	**25**	**64**	-	**30**	-	-	-	-	**481**	**274**	-	-

INSTALACIÓN

- Para un correcto funcionamiento de la máquina, ésta debe ser equipada con un FILTRO en aspiración y una VÁLVULA limitadora de presión/vacío.
- Temperatura ambiente y del fluido en aspiración permidida de -15 °C a +40 °C.
- Leer atentamente el manual de instrucciones antes de instalar el equipo.