**Características Técnicas**

- Construcción en aleación de aluminio
- Funcionamiento silencioso
- Acople flexible ATEX II 2GD c T4

**Motor Eléctrico**

- Motores con protección IP65
- Aislamiento clase F(B)

**Opciones**

- Tensiones especiales (IEC 60038)
- Tratamientos protectores de superfícies
- Versión con sellado aumentado
- Motor compatible con VFD
- Protector térmico PTO/PTC

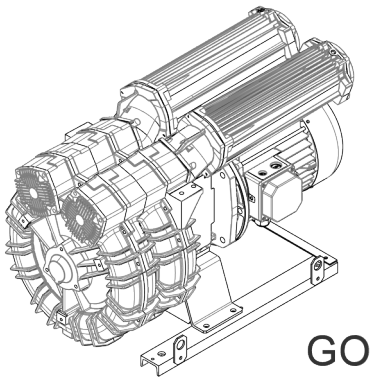


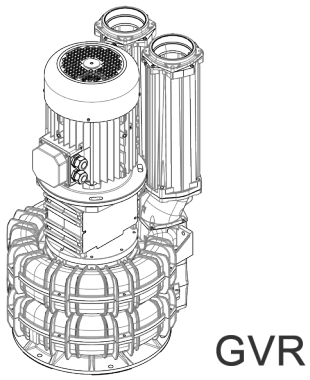


## Características de Funcionamiento

| $P_n$ [kW] | Frecuencia [Hz] | $\Delta p_{max}$ [mbar] | | $Q_{max}$ [m³/h] | Leq[1] [dB(A)] | Peso [kg] GOR / GVR | H[2] [mm] |
|---|---|---|---|---|---|---|---|
| | | Aspiración | Compresión | | | | |
| 5.5 | 50 | 150 | 150 | 827 | 82.5 | 115.0 / 106.0 | 778 |
| 5.5 | 60 | 85 | 85 | 998 | 84.5 | 115.0 / 106.0 | 778 |
| 7.5 | 50 | 225 | 225 | 827 | 82.5 | 132.0 / 123.0 | 839 |
| 7.5 | 60 | 125 | 125 | 998 | 84.5 | 132.0 / 123.0 | 839 |
| 9.2 | 50 | 275 | 275 | 827 | 82.5 | 138.5 / 129.0 | 877 |
| 9.2 | 60 | 175 | 175 | 998 | 84.5 | 138.5 / 129.0 | 877 |
| 11 | 50 | - | 325 | 827 | 82.5 | 142.0 / 133.0 | 877 |
| 11 | 60 | 250 | 250 | 998 | 84.5 | 142.0 / 133.0 | 877 |

1. Nivel sonoro medido conforme a la norma ISO 3744 (a 1 m de distancia, aspiración y salida canalizadas).
2. Ver dimensiones en la página siguiente.

**ASPIRACIÓN** | **COMPRESIÓN**

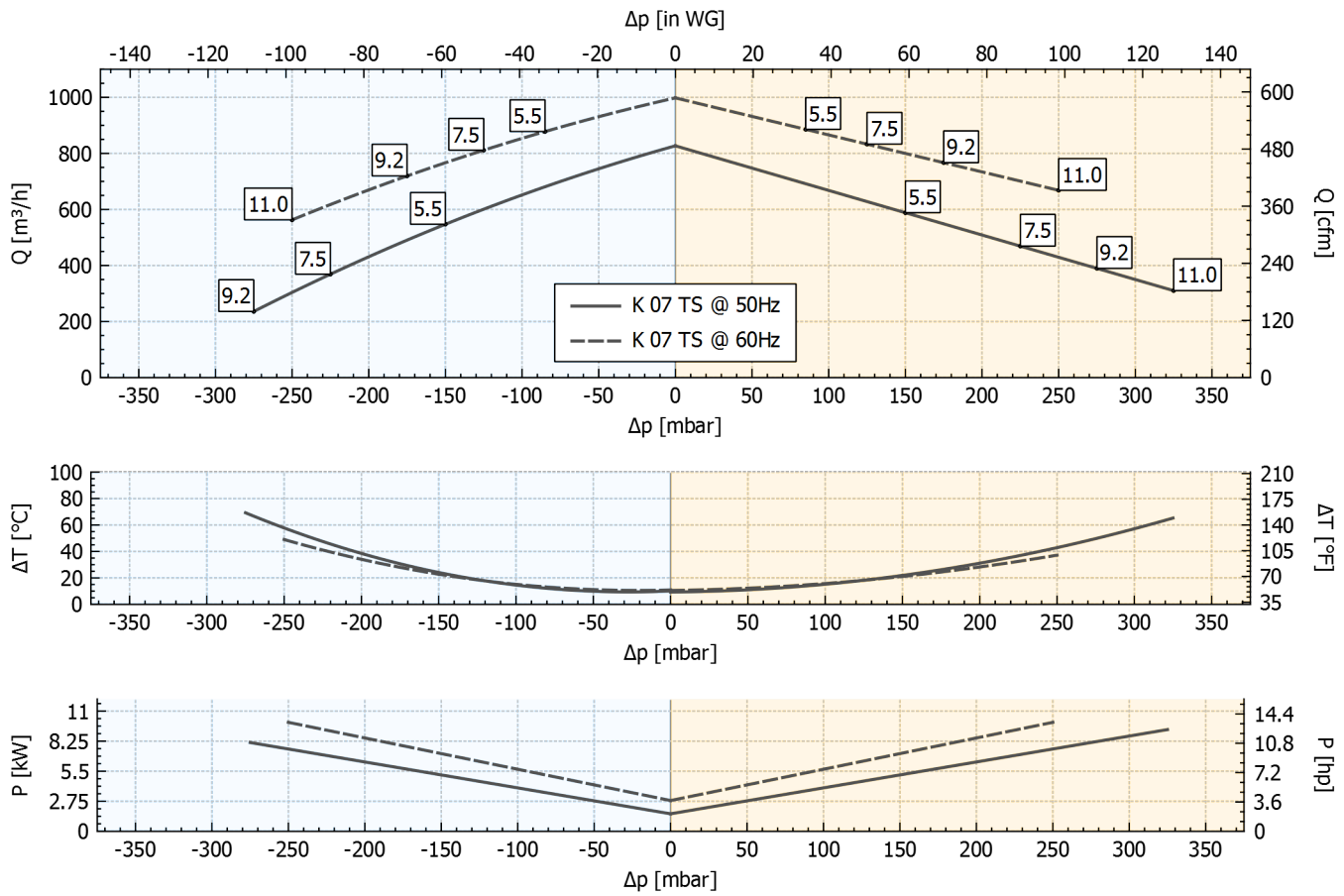


Tolerancia sobre los valores indicados +/-10%.
Datos sujetos a variación sin previo aviso.
Curvas referidas a aire, a una temperatura de 20ºC y a una presión admosférica de 1013 mbar (abs).

## Dimensiones

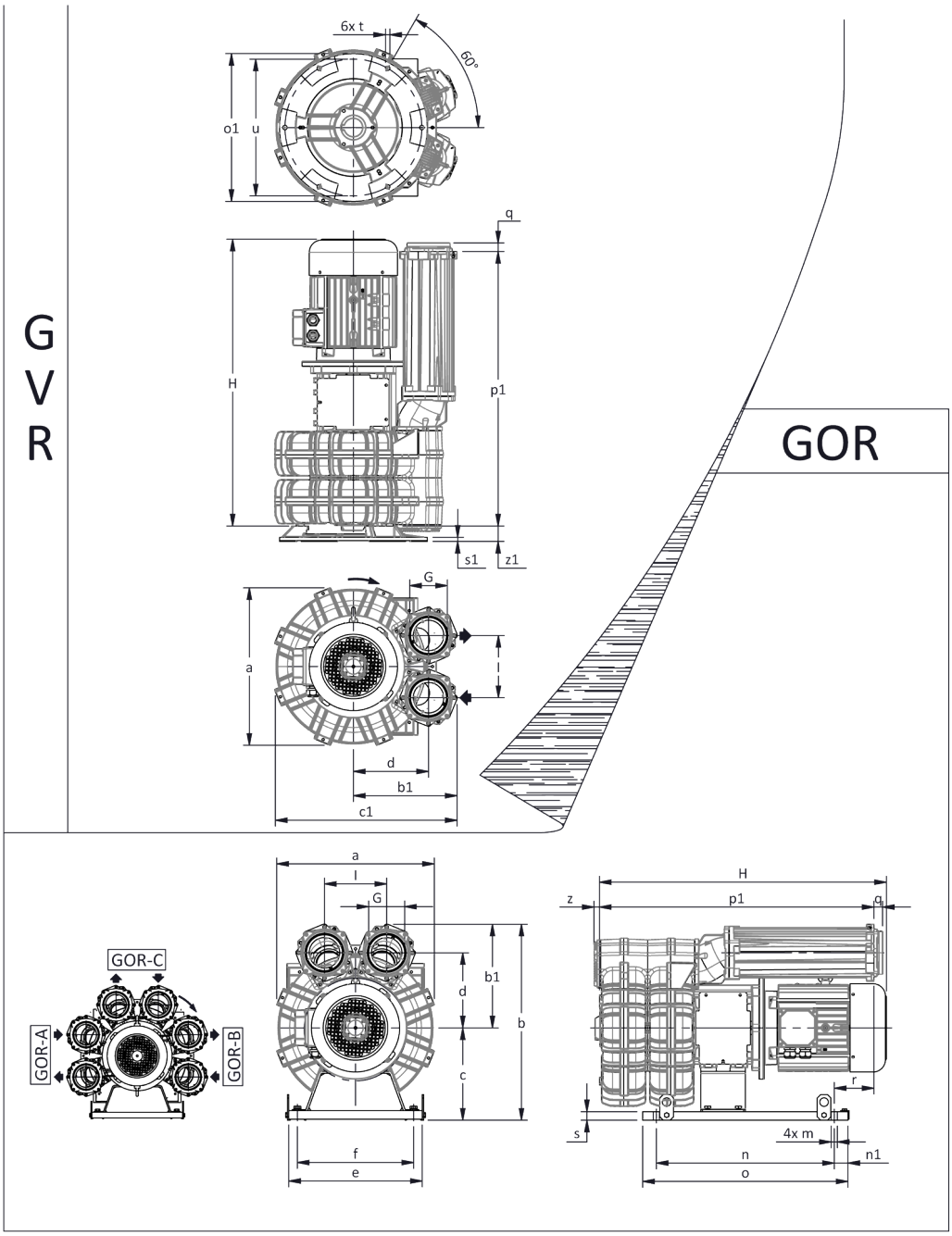


Dimensiones en mm
NO vinculantes

| a | b | b1 | c | c1 | d | d1 | e | f | G | l | l1 | l2 | m |
|---|---|---|---|---|---|---|---|---|---|---|---|---|---|
| **424** | **574** | **304** | **270** | **516** | **220** | **-** | **390** | **340** | **G 4"** | **182** | **-** | **-** | **18** |

| n | n1 | o | o1 | p1 | p2 | q | r | r1 | s | s1 | t | u | v | w | x | z | z1 |
|---|---|---|---|---|---|---|---|---|---|---|---|---|---|---|---|---|---|
| **520** | **40** | **600** | **430** | **802** | **-** | **25** | **128** | **-** | **25** | **12** | **13** | **400** | **-** | **-** | **-** | **16** | **45** |

## INSTALACIÓN

- Para un correcto funcionamiento de la máquina, ésta debe ser equipada con un FILTRO en aspiración y una VÁLVULA limitadora de presión/vacío.
- Temperatura ambiente y del fluido en aspiración permidida de -15 °C a +40 °C.
- Leer atentamente el manual de instrucciones antes de instalar el equipo.