Características Técnicas

- Construcción en aleación de aluminio
- Funcionamiento silencioso
- Libre de mantenimiento

Motor Eléctrico

- Motor con grado de protección IP55
- Clase de aislamiento F, doble impregnación, idóneo para inverter
- Protector térmico PTO de serie

Opciones

- Tensiones especiales (IEC 60038)
- Tratamientos protectores de superfícies
- Versión con sellado aumentado

~3	[V] (**Y / Δ**)	[Hz]
IE2	400 / 230	50
	460 / 265	60
Wide Range	345 – 415 / 200 – 240	50
	380 – 480 / 220 – 280	60

Tensión de Alimentación - *IE2 solo a 50Hz - Tolerancias relativas al valor fijo de tensión ± 10%, en un rango de ± 5%.*

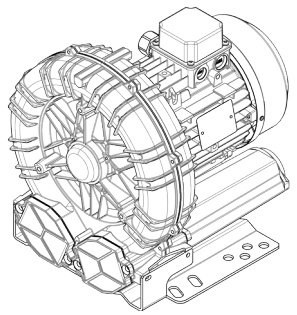

Características de Funcionamiento

P_n [kW]	Frecuencia [Hz]	Δp_{max} [mbar]		Q_{max} [m³/h]	Leq[1] [dB(A)]	Peso [kg]	H[3] [mm]	Corriente absorbida (Y/Δ) [A]		Cosϕ [-]	Velocidad [rpm]
		Aspiración	Compresión					IE2[2]	Range		
2.2	50	160	160	304	70	31	350	4.58 / 7.93	4.97-4.64 / 8.60-8.04	0.82	2890
2.6	60	125	125	366	72	31	350	4.56 / 7.90	5.33-4.55 / 9.23-7.88	0.84	3485
3	50	240	240	304	70	37	360	6.27 / 10.8	6.88-6.36 / 11.9-11.0	0.82	2920
3.5	60	220	220	366	72	37	360	6.23 / 10.8	7.29-6.23 / 12.6-10.8	0.84	3515
4	50	270	340	304	70	38.5	380	8.12 / 14.05	8.80-8.26 / 15.2-14.3	0.82	2910
4.8	60	275	325	366	72	38.5	380	8.10 / 14.03	9.37-8.10 / 16.2-14.0	0.84	3480

1. Nivel sonoro medido conforme a la norma ISO 3744 (a 1 m de distancia, aspiración y salida canalizadas).
2. IE2 solo a 50Hz.
3. Ver dimensiones en la página siguiente.

ASPIRACIÓN | **COMPRESIÓN**

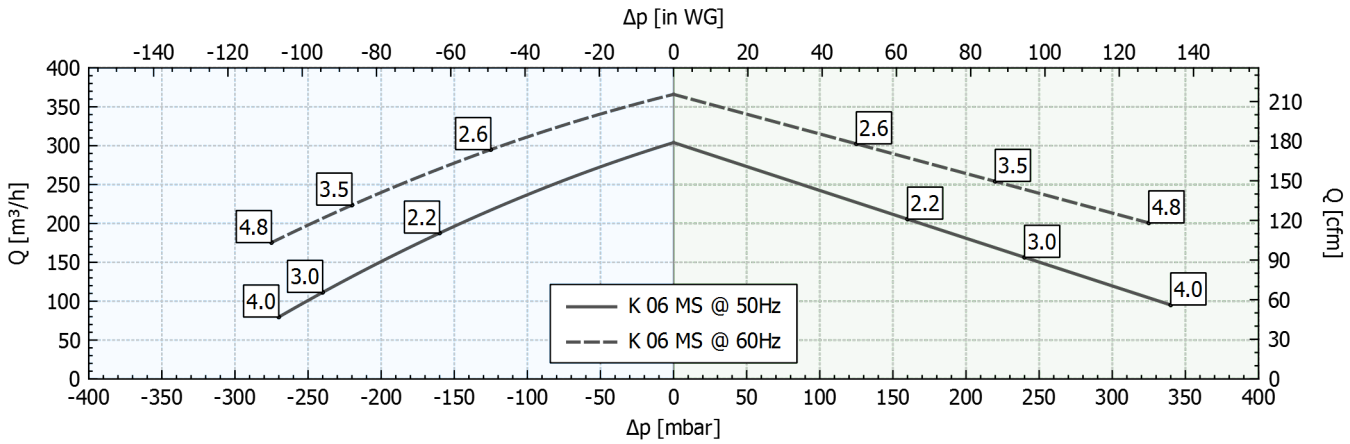

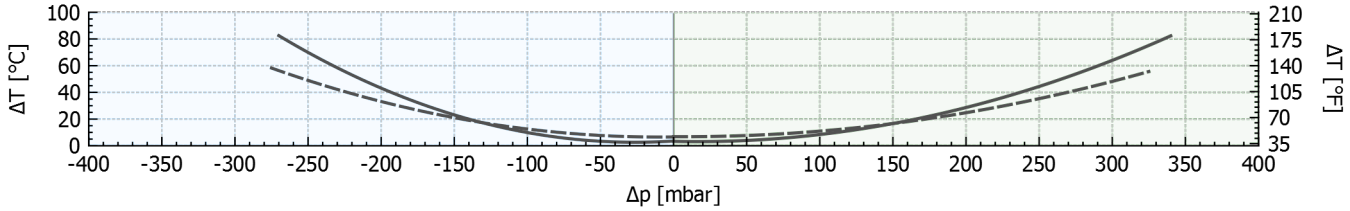

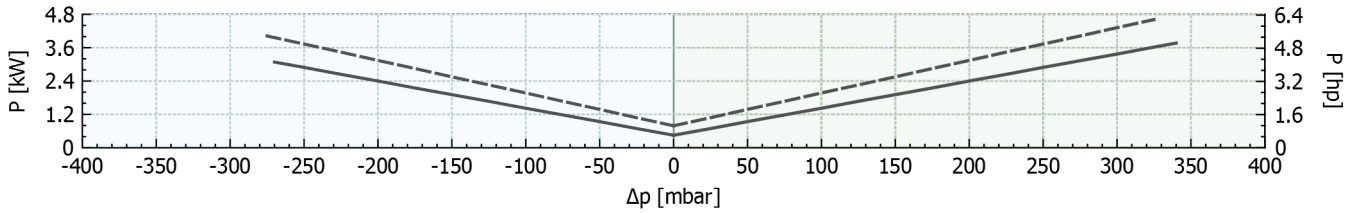

Tolerancia sobre los valores indicados +/-10%.
Datos sujetos a variación sin previo aviso.
Curvas referidas a aire, a una temperatura de 20ºC y a una presión admosférica de 1013 mbar (abs).

Dimensiones

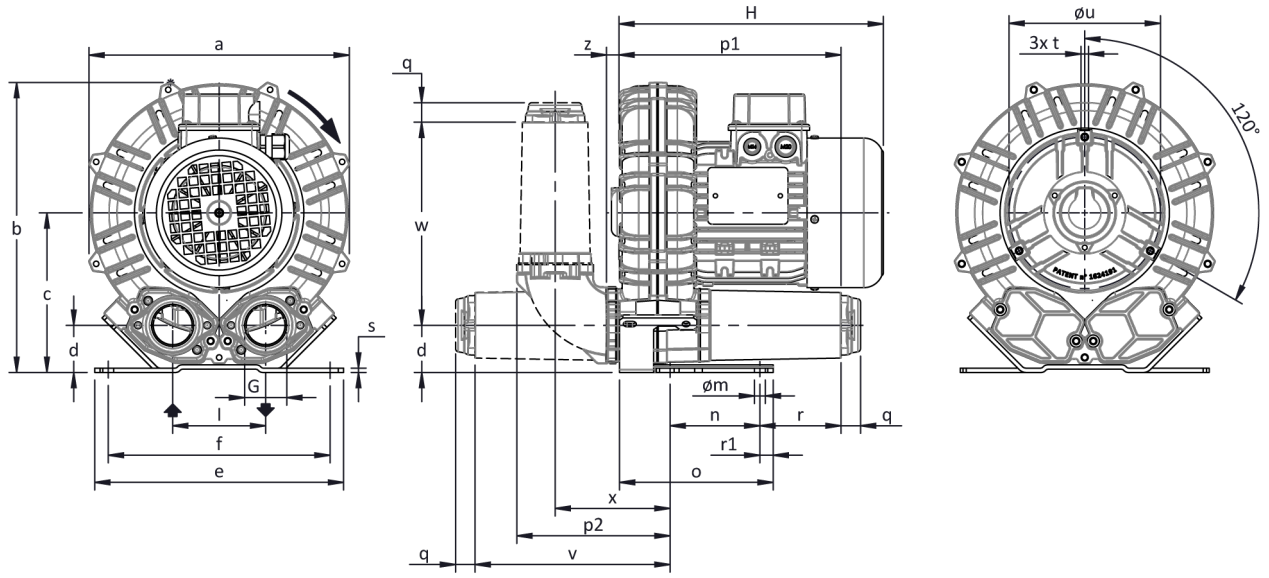

La configuración con silenciador vertical es sólo posible usando el kit de accesorios CK; para otras opciones consultar con FPZ.
NO vinculantes
Dimensiones en mm

a	b	c	d	d1	e	f	G	l	l1	l2	m	n	o	p1	p2	q	r	r1	s	t	u	v	w	x	y	z
376	**393**	**205**	**54**	**-**	**325**	**290**	**G 2"**	**125**	**-**	**-**	**15**	**140**	**265**	**334**	**244**	**18**	**85**	**19**	**4**	**M8**	**240**	**332**	**285**	**198**	**-**	**19**

INSTALACIÓN

- Para un correcto funcionamiento de la máquina, ésta debe ser equipada con un FILTRO en aspiración y una VÁLVULA limitadora de presión/vacío.
- Otros accesorios disponibles bajo demanda
- Temperatura ambiente y del fluido en aspiración permidida de -15 °C a +40 °C.
- Leer atentamente el manual de instrucciones antes de instalar el equipo.