Caractéristiques Techniques

- Construction en alliage d'aluminium
- Fonctionnement silencieux
- Sans entretien

Moteur Electrique

- Protection moteur IP55
- Classe d'isolation F, double imprégnation, utilisation variateur
- Protection thermique sonde PTO de série

Options

- Tension spéciale (IEC 60038)
- Traitement de surface
- Version avec jeux agrandis

~3	[V] (**Y** / **Δ**)	[Hz]
IE2	400 / 230	50
	460 / 265	60
Wide Range	345 – 415 / 200 – 240	50
	380 – 480 / 220 – 280	60

Tension d'alimentation - *IE2 seulement à 50 Hz - Tolérance sur la valeur fixe de tension ± 10%, sur la plage ± 5%.*

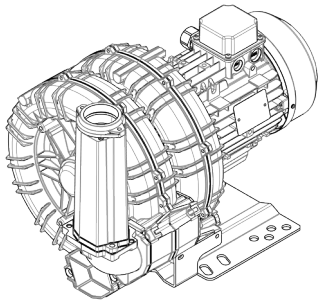

Tableau de Performances

P_n [kW]	Fréquence [Hz]	Δp_{max} [mbar]		Q_{max} [m³/h]	Leq[1] [dB(A)]	Poids [kg]	H[3] [mm]	Puissance absorbée (Y/Δ) [A]		Cosϕ [-]	Vitesse [rpm]
		Aspiration	Compression					IE2[2]	Range		
3	50	350	350	215	70.6	44.5	475	6.27 / 10.8	6.88-6.36 / 11.9-11.0	0.82	2920
3.5	60	300	300	259	72.6	44.5	475	6.23 / 10.8	7.29-6.23 / 12.6-10.8	0.84	3515
4	50	400	475	215	70.6	45.5	495	8.12 / 14.05	8.80-8.26 / 15.2-14.3	0.82	2910
4.8	60	400	425	259	72.6	45.5	495	8.10 / 14.03	9.37-8.10 / 16.2-14.0	0.84	3480

1. Niveau sonore mesuré à 1 m de distance, conduits d'aspiration et refoulement raccordés selon la norme ISO 3744.
2. IE2 seulement à 50 Hz.
3. Voir encombrement page suivante.

ASPIRATION | **COMPRESSION**

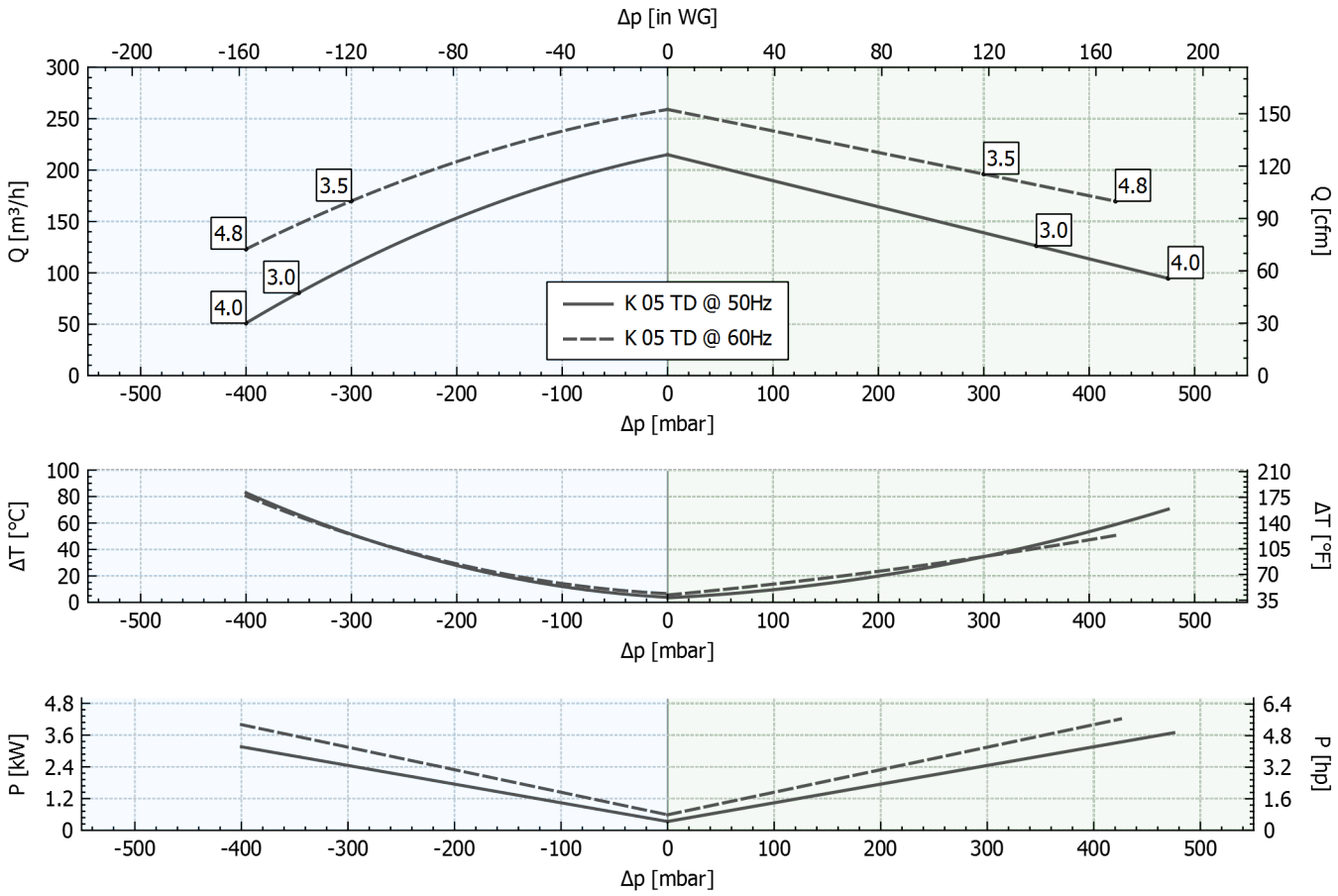

Tolérances sur les valeurs indiquées ± 10%.
Les données peuvent changer sans préavis.
Les courbes se réfèrent au transport d'air à 20 °C mesuré sur le conduit d'aspiration et à une pression de 1013 mbar (Absolu).

Encombrement

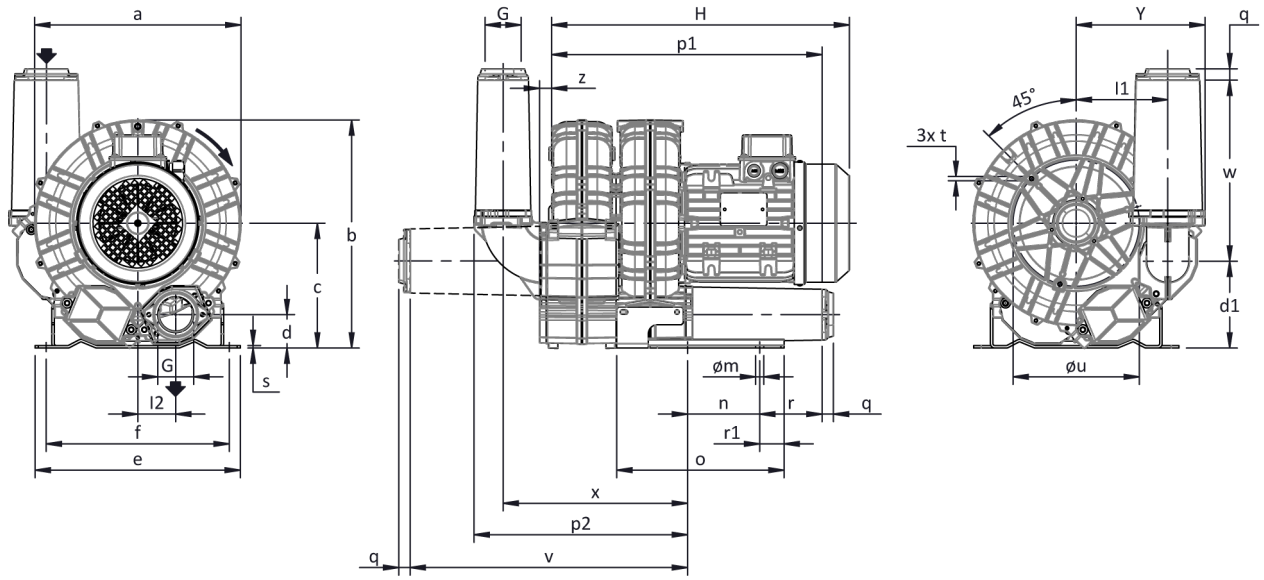

Pour toutes autres demandes, veuillez contacter FPZ.
Non contractuelles
Dimensions en mm

a	b	c	d	d1	e	f	G	l	l1	l2	m	n	o	p1	p2	q	r	r1	s	t	u	v	w	x	y	z
327	**365**	**200**	**54**	**140**	**325**	**260**	**G 2"**	**-**	**145**	**60**	**15**	**115**	**265**	**428**	**340**	**18**	**98**	**38.5**	**4**	**M8**	**200**	**440**	**285**	**293**	**206**	**19**

INSTALLATION

- Pour un fonctionnement correct de la machine, celle-ci devra être équipée d'un FILTRE à l'aspiration et d'une SOUPAPE de limitation de vide ou pression.
- Autres accessoires disponible sur demande
- Plage de température admise : -15°C à +40 °C
- Lire attentivement la notice d'instructions avant la mise en service de la machine.