Características Técnicas

- Construcción en aleación de aluminio
- Funcionamiento silencioso
- Libre de mantenimiento

Motor Eléctrico

- Motor con grado de protección IP55
- Clase de aislamiento F, doble impregnación, idóneo para inverter
- Protector térmico PTO de serie

Opciones

- Tensiones especiales (IEC 60038)
- Tratamientos protectores de superfícies
- Versión con sellado aumentado

~3	[V] (**Y / Δ**)	[Hz]
IE2	400 / 230	50
	460 / 265	60
Wide Range	345 – 415 / 200 – 240	50
	380 – 480 / 220 – 280	60

Tensión de Alimentación - *IE2 solo a 50Hz - Tolerancias relativas al valor fijo de tensión ± 10%, en un rango de ± 5%.*

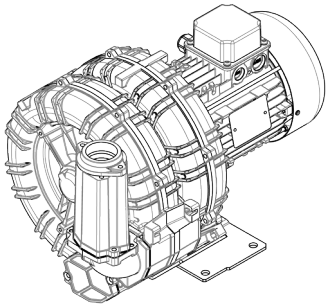

Características de Funcionamiento

P_n [kW]	Frecuencia [Hz]	Δp_{max} [mbar]		Q_{max} [m³/h]	Leq[1] [dB(A)]	Peso [kg]	H[3] [mm]	Corriente absorbida (Y/Δ) [A]		Cosϕ [-]	Velocidad [rpm]
		Aspiración	Compresión					IE2[2]	Range		
2.2	**50**	**275**	**400**	**139**	**67.6**	**30.5**	**440**	**4.58 / 7.93**	**4.97-4.64 / 8.60-8.04**	**0.82**	**2890**
2.6	**60**	**300**	**350**	**168**	**69.6**	**30.5**	**440**	**4.56 / 7.90**	**5.33-4.55 / 9.23-7.88**	**0.84**	**3485**

1. Nivel sonoro medido conforme a la norma ISO 3744 (a 1 m de distancia, aspiración y salida canalizadas).
2. IE2 solo a 50Hz.
3. Ver dimensiones en la página siguiente.

ASPIRACIÓN | **COMPRESIÓN**

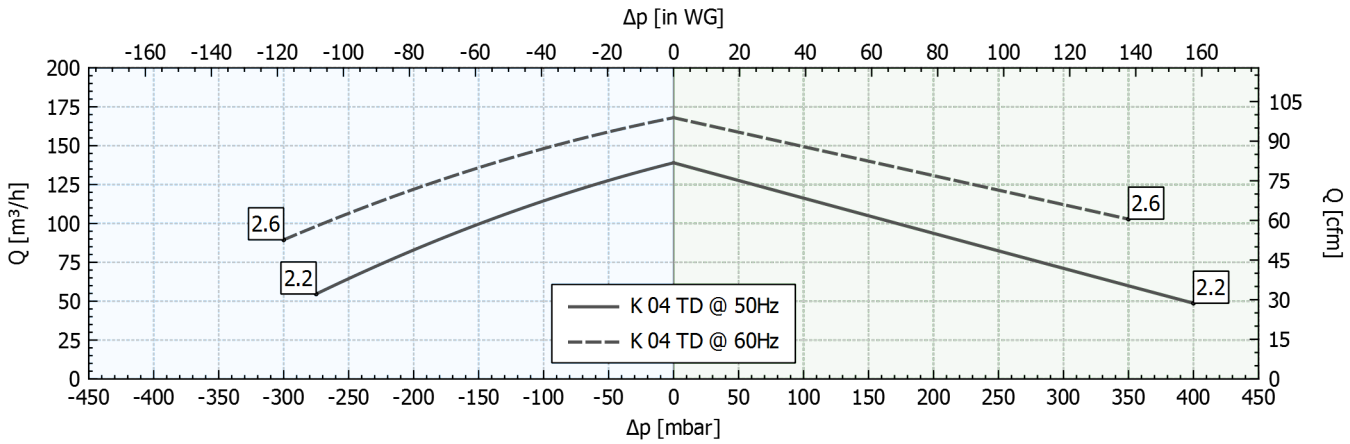

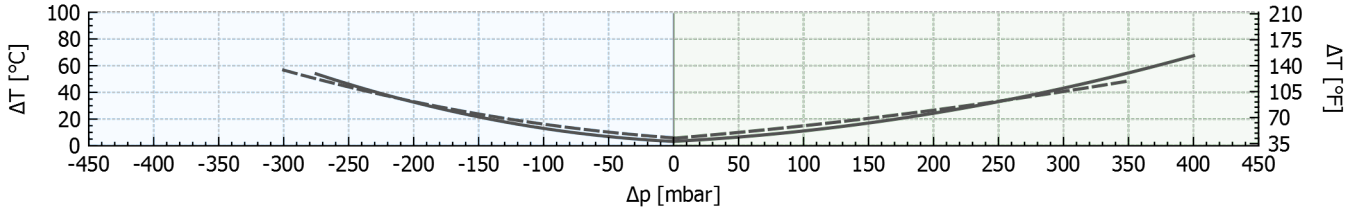

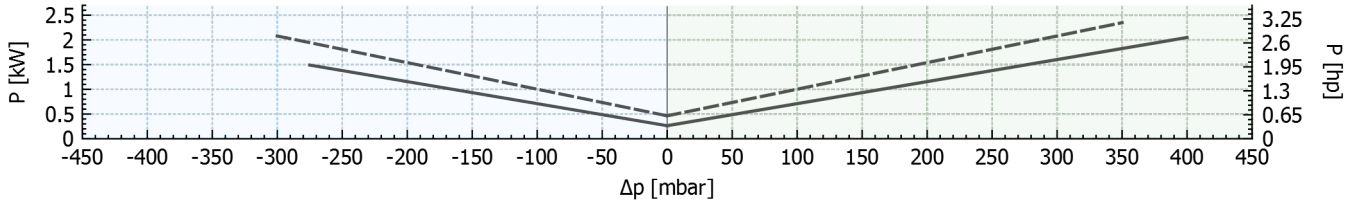

Tolerancia sobre los valores indicados +/-10%.
Datos sujetos a variación sin previo aviso.
Curvas referidas a aire, a una temperatura de 20ºC y a una presión admosférica de 1013 mbar (abs).

Dimensiones

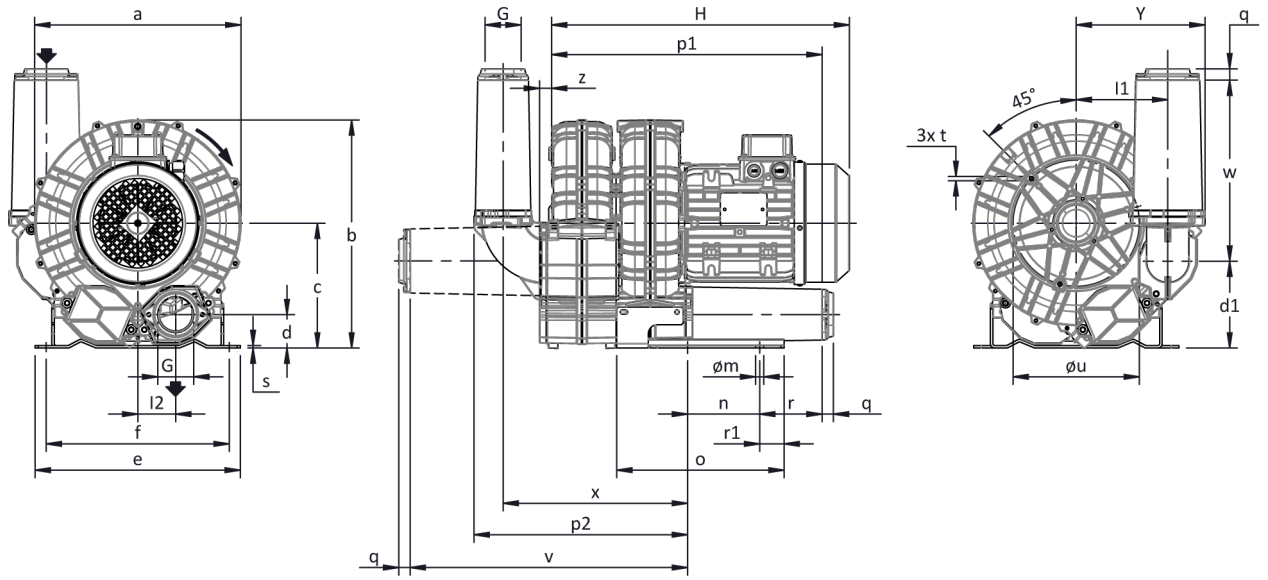

Para otras opciones consultar con FPZ.
NO vinculantes
Dimensiones en mm

a	b	c	d	d1	e	f	G	l	l1	l2	m	n	o	p1	p2	q	r	r1	s	t	u	v	w	x	y	z
285	**315**	**172**	**49**	**121**	**255**	**225**	**G 1" 1/2**	**-**	**123**	**51**	**12**	**95**	**171**	**316**	**254**	**18**	**70**	**15**	**4**	**M6**	**175**	**288**	**188**	**214**	**173**	**18**

INSTALACIÓN

- Para un correcto funcionamiento de la máquina, ésta debe ser equipada con un FILTRO en aspiración y una VÁLVULA limitadora de presión/vacío.
- Otros accesorios disponibles bajo demanda
- Temperatura ambiente y del fluido en aspiración permidida de -15 °C a +40 °C.
- Leer atentamente el manual de instrucciones antes de instalar el equipo.