Características Técnicas

- Construcción en aleación de aluminio
- Funcionamiento silencioso
- Acople flexible ATEX II 2GD c T4

Motor Eléctrico

- Motores con protección IP65
- Aislamiento clase F(B)

Opciones

- Tensiones especiales (IEC 60038)
- Tratamientos protectores de superfícies
- Versión con sellado aumentado
- Motor compatible con VFD
- Protector térmico PTO/PTC

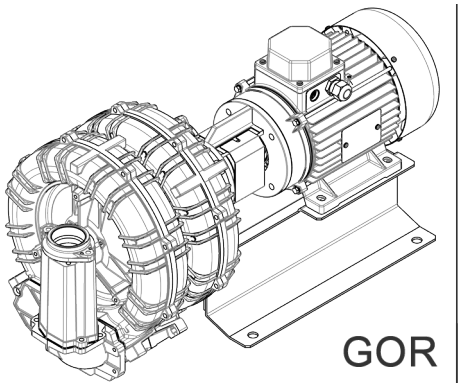

Características de Funcionamiento

P_n [kW]	Frecuencia [Hz]	Δp_{max} [mbar]		Q_{max} [m³/h]	Leq[1] [dB(A)]	Peso [kg]	H[2] [mm]
		Aspiración	Compresión				
1.5	50	225	250	139	67.6	33.5	587
1.5	60	175	175	168	69.6	33.5	587
2.2	50	275	400	139	67.6	35.5	612
2.2	60	300	325	168	69.6	35.5	612

1. Nivel sonoro medido conforme a la norma ISO 3744 (a 1 m de distancia, aspiración y salida canalizadas).
2. Ver dimensiones en la página siguiente.

ASPIRACIÓN | **COMPRESIÓN**

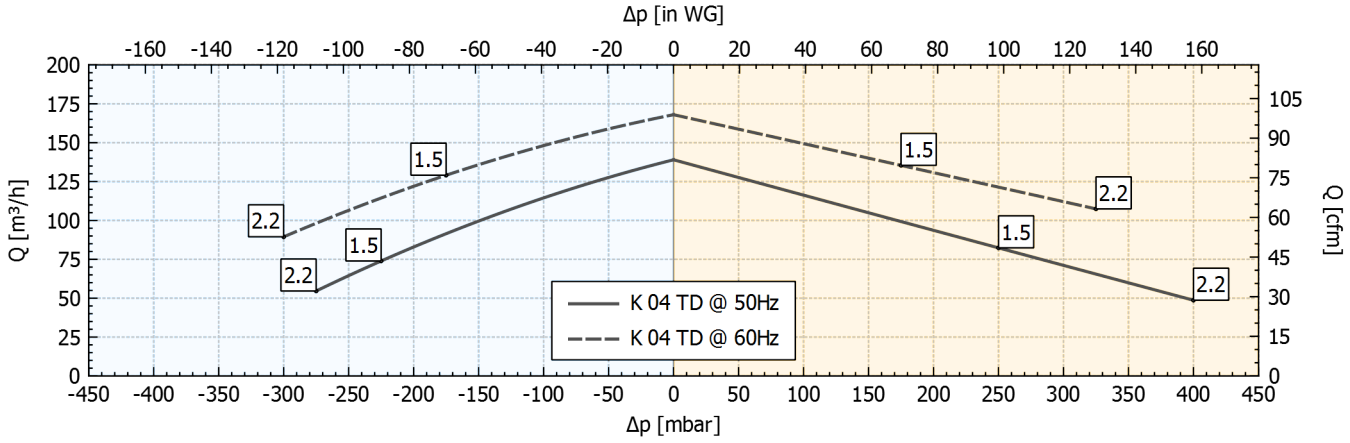

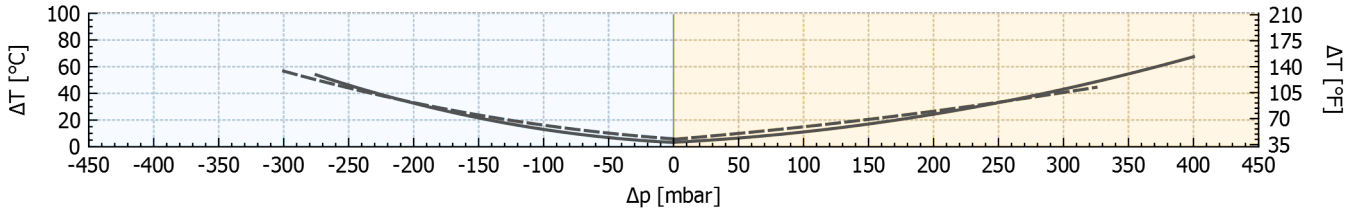

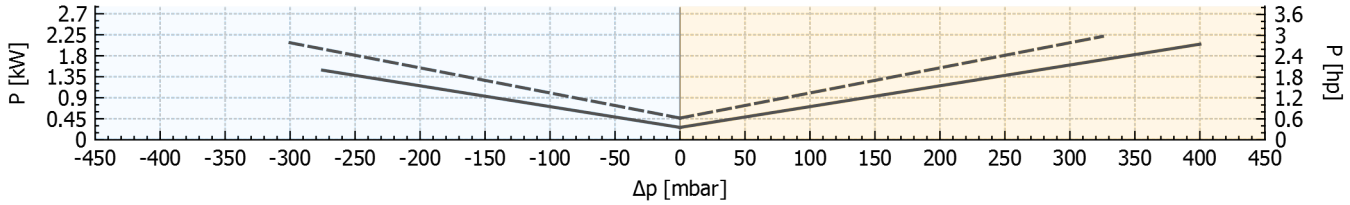

Tolerancia sobre los valores indicados +/-10%.
Datos sujetos a variación sin previo aviso.
Curvas referidas a aire, a una temperatura de 20ºC y a una presión admosférica de 1013 mbar (abs).

Dimensiones

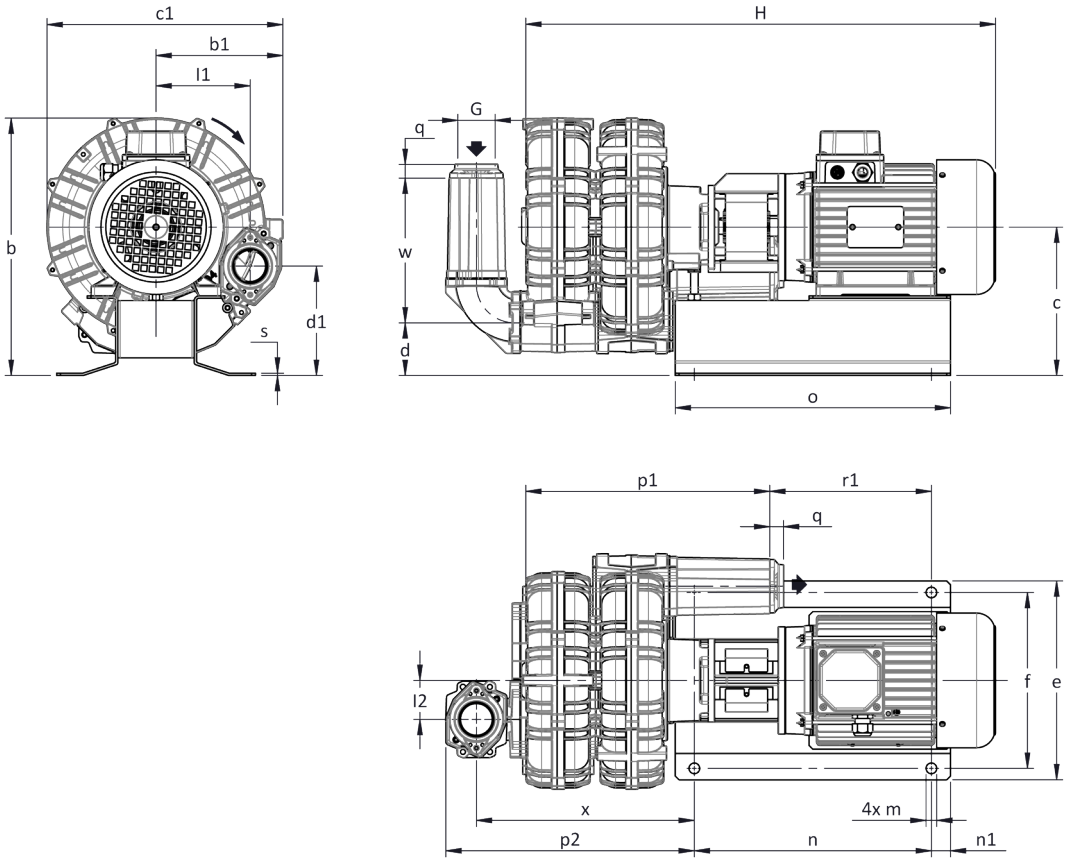

Dimensiones en mm
NO vinculantes

a	b	b1	c	c1	d	d1	e	f	G	l	l1	l2	m
-	**337**	**166**	**194**	**309**	**71**	**143**	**260**	**230**	**G 1" 1/2**	-	**123**	**51**	**14**

n	n1	o	o1	p1	p2	q	r	r1	s	s1	t	u	v	w	x	z	z1
310	**25**	**360**	-	**315**	**325**	**18**	-	**215**	**3**	-	-	-	-	**187**	**285**	-	-

INSTALACIÓN

- Para un correcto funcionamiento de la máquina, ésta debe ser equipada con un FILTRO en aspiración y una VÁLVULA limitadora de presión/vacío.
- Temperatura ambiente y del fluido en aspiración permidida de -15 °C a +40 °C.
- Leer atentamente el manual de instrucciones antes de instalar el equipo.