Características Técnicas

- Construcción en aleación de aluminio
- Funcionamiento silencioso
- Libre de mantenimiento

Motor Eléctrico

- Motor con grado de protección IP55
- Clase de aislamiento F, doble impregnación, idóneo para inverter
- Protector térmico PTO de serie

Opciones

- Tensiones especiales (IEC 60038)
- Tratamientos protectores de superfícies
- Versión con sellado aumentado

~3	[V] (**Y / Δ**)	[Hz]
IE2	400 / 230	50
	460 / 265	60
Wide Range	345 – 415 / 200 – 240	50
	380 – 480 / 220 – 280	60

Tensión de Alimentación - *IE2 solo a 50Hz - Tolerancias relativas al valor fijo de tensión ± 10%, en un rango de ± 5%.*

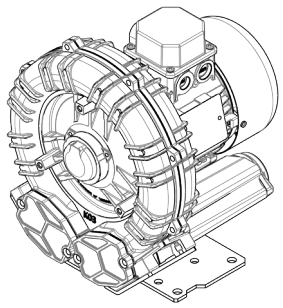

Características de Funcionamiento

P_n [kW]	Frecuencia [Hz]	Δp_{max} [mbar]		Q_{max} [m³/h]	Leq[1] [dB(A)]	Peso [kg]	H[3] [mm]	Corriente absorbida (Y/Δ) [A]		Cosϕ [-]	Velocidad [rpm]
		Aspiración	Compresión					IE2[2]	Range		
0.37	**50**	**100**	**110**	**74**	**58.7**	**11**	**245**	**1.07 / 1.85**	**1.03-1.13 / 1.78-1.95**	**0.67**	**2830**
0.42	**60**	**100**	**100**	**89**	**60.7**	**11**	**245**	**1.00 / 1.73**	**1.02-1.06 / 1.76-1.83**	**0.68**	**3430**
0.55	**50**	**125**	**150**	**74**	**58.7**	**12**	**245**	**1.42 / 2.46**	**1.43-1.46 / 2.47-2.53**	**0.72**	**2845**
0.65	**60**	**175**	**200**	**89**	**60.7**	**12**	**245**	**1.40 / 2.42**	**1.49-1.41 / 2.58-2.44**	**0.75**	**3435**

1. Nivel sonoro medido conforme a la norma ISO 3744 (a 1 m de distancia, aspiración y salida canalizadas).
2. IE2 solo a 50Hz.
3. Ver dimensiones en la página siguiente.

ASPIRACIÓN | **COMPRESIÓN**

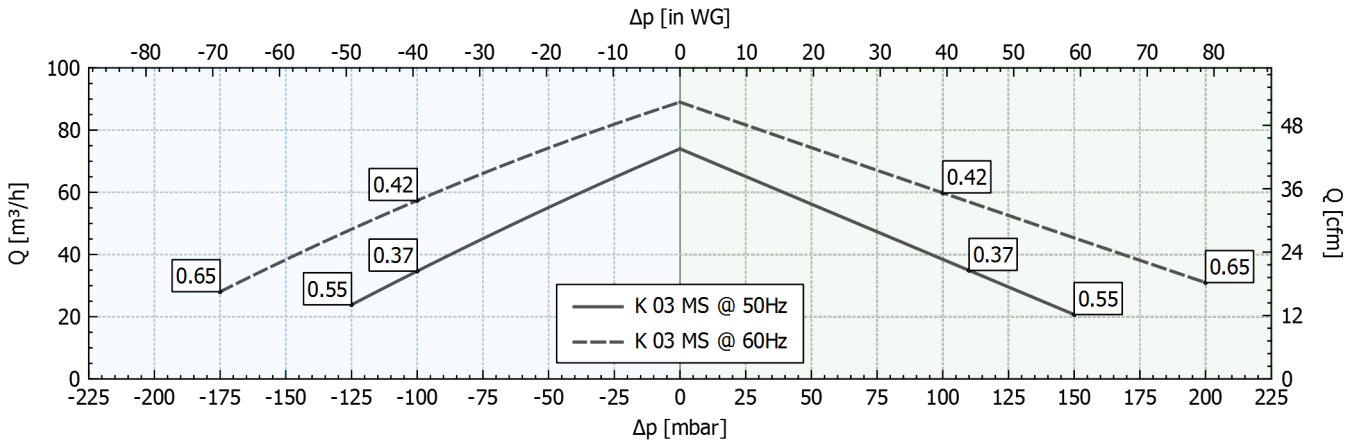

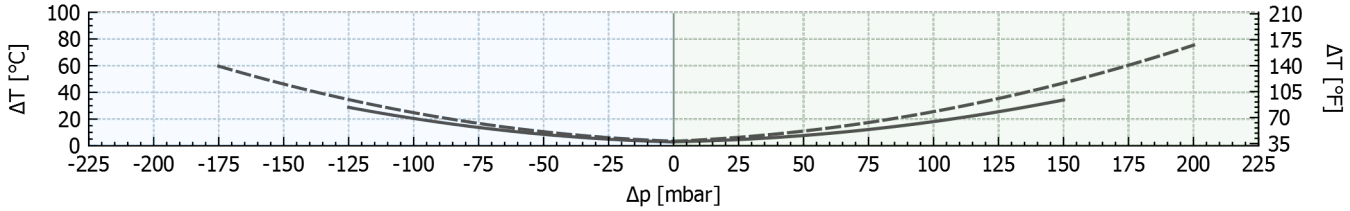

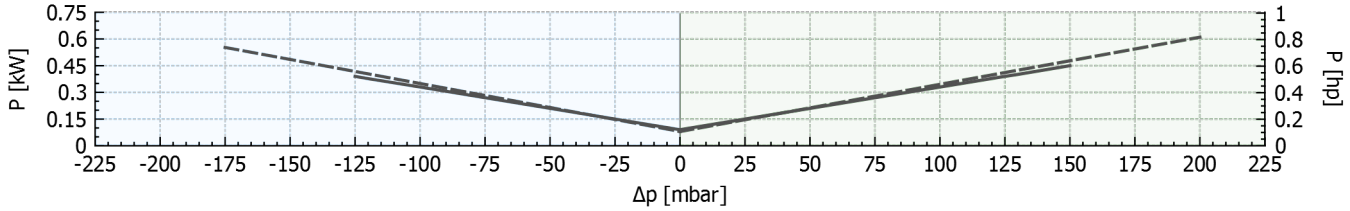

Tolerancia sobre los valores indicados +/-10%.
Datos sujetos a variación sin previo aviso.
Curvas referidas a aire, a una temperatura de 20ºC y a una presión admosférica de 1013 mbar (abs).

Dimensiones

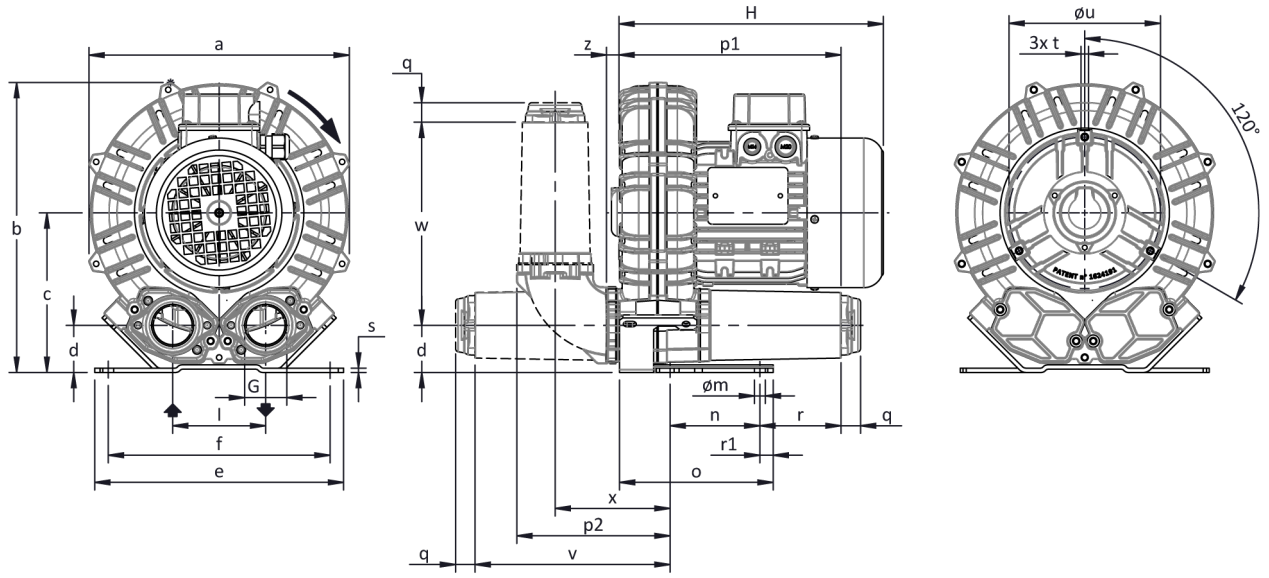

La configuración con silenciador vertical es sólo posible usando el kit de accesorios CK; para otras opciones consultar con FPZ.
NO vinculantes
Dimensiones en mm

a	b	c	d	d1	e	f	G	l	l1	l2	m	n	o	p1	p2	q	r	r1	s	t	u	v	w	x	y	z
241	**268**	**147**	**43**	**-**	**230**	**205**	**G 1" 1/4**	**86**	**-**	**-**	**10**	**83**	**142**	**205**	**140**	**18**	**75**	**12.5**	**4**	**M6**	**140**	**180**	**188**	**106**	**-**	**12**

INSTALACIÓN

- Para un correcto funcionamiento de la máquina, ésta debe ser equipada con un FILTRO en aspiración y una VÁLVULA limitadora de presión/vacío.
- Otros accesorios disponibles bajo demanda
- Temperatura ambiente y del fluido en aspiración permidida de -15 °C a +40 °C.
- Leer atentamente el manual de instrucciones antes de instalar el equipo.