Características Técnicas

- Construcción en aleación de aluminio
- Funcionamiento silencioso

Motor Eléctrico

- Motor con grado de protección IP55
- Aislamiento clase F(B)
- Protector térmico PTO de serie

Opciones

- Tensiones especiales (IEC 60038)
- Tratamientos protectores de superfícies
- Versión con sellado aumentado

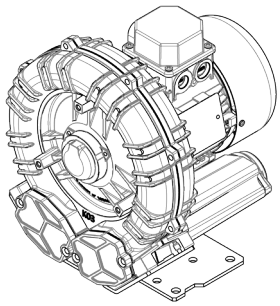

Características de Funcionamiento

P_n [kW]	Frecuencia [Hz]	Δp_{max} [mbar]		Q_{max} [m³/h]	Leq[1] [dB(A)]	Peso [kg]	H[2] [mm]
		Aspiración	Compresión				
0.55	50	125	150	74	58.7	13	298
0.66	60	150	150	89	60.7	13	298

1. Nivel sonoro medido conforme a la norma ISO 3744 (a 1 m de distancia, aspiración y salida canalizadas).
2. Ver dimensiones en la página siguiente.

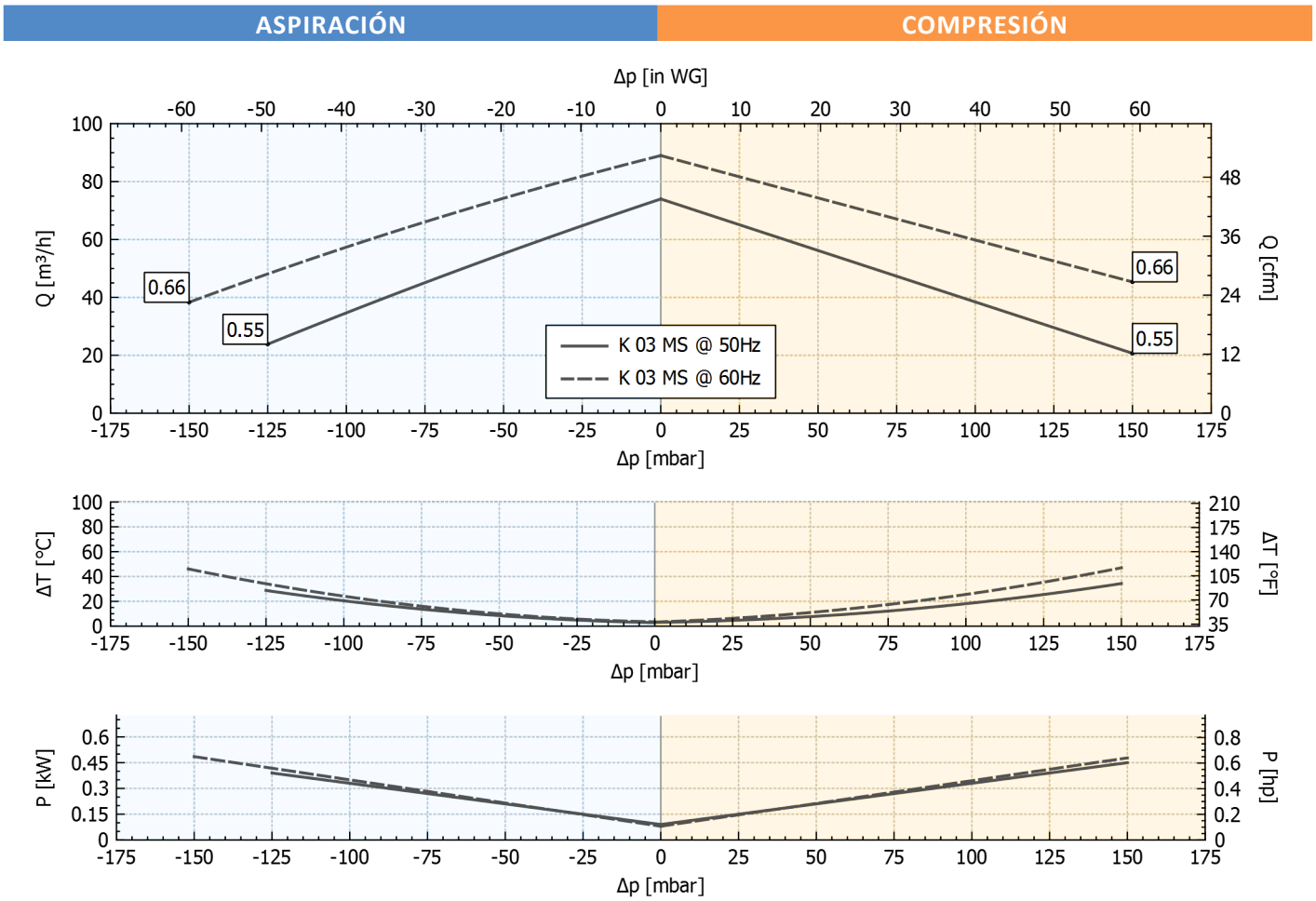

Tolerancia sobre los valores indicados +/-10%.
Datos sujetos a variación sin previo aviso.
Curvas referidas a aire, a una temperatura de 20ºC y a una presión admosférica de 1013 mbar (abs).

Dimensiones

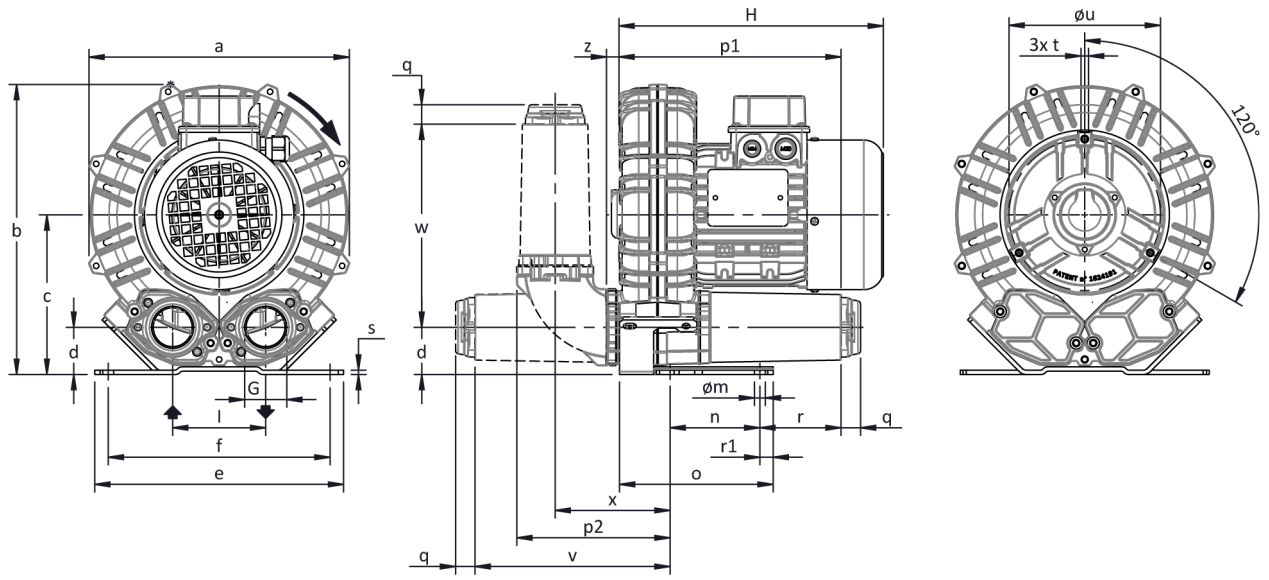

Dimensiones en mm
NO vinculantes

a	b	c	d	d1	e	f	G	l	l1	l2	m	n	o	p1	p2	q	r	r1	s	t	u	v	w	x	y	z
241	**268**	**147**	**43**	**-**	**230**	**205**	**G 1" 1/4**	**86**	**-**	**-**	**10**	**83**	**142**	**205**	**140**	**18**	**75**	**12.5**	**4**	**M6**	**140**	**180**	**188**	**106**	**-**	**12**

INSTALACIÓN

- Para un correcto funcionamiento de la máquina, ésta debe ser equipada con un FILTRO en aspiración y una VÁLVULA limitadora de presión/vacío.
- Temperatura ambiente y del fluido en aspiración permidida de -15 °C a +40 °C.
- Leer atentamente el manual de instrucciones antes de instalar el equipo.